DEVISION
Архитектура и брендинг

Общество с ограниченной ответственностью "АР"
Рег. №П-026-007203495175-0238 в реестре Союза "СРОП "Западная Сибирь"

Заказчик: ООО "ИДК "ЭНКО"

"Комплексная застройка территории, расположенной в границах улиц: Тобольский тракт-Обход города Тюмени (мкр. Губернаторский)". Второй этап

Многоэтажный жилой дом ГП-72.107

РАБОЧАЯ ДОКУМЕНТАЦИЯ

Архитектурные решения

10101-ИДК23/86-АР/23-72.107-АР2

Изм.	№док.	Подп.	Дата
1	57-25		05.25
2	57-25		10.25
3	04-26		01.26
4	04-26		05.26
5	04-26		06.26
6	04-26		08.26

2025

DEVISION
Архитектура и брендинг

Общество с ограниченной ответственностью "АР"
Рег. №П-026-007203495175-0238 в реестре Союза "СРОП "Западная Сибирь"

Заказчик: ООО "ИДК "ЭНКО"

"Комплексная застройка территории, расположенной в границах улиц: Тобольский тракт-Обход города Тюмени (мкр. Губернаторский)". Второй этап

Многоэтажный жилой дом ГП-72.107

РАБОЧАЯ ДОКУМЕНТАЦИЯ

Архитектурные решения

10101-ИДК23/86-АР/23-72.107-АР2

Директор ООО "АР" М.В. Костыренко

Главный инженер проекта Д.Ю. Аверин

Изм.	№док.	Подп.	Дата
1	57-25		05.25
2	57-25		10.25
3	04-26		01.26
4	04-26		05.26
5	04-26		06.26
6	04-26		08.26

2025

Разрешение	Обозначение	10101-ИДК23/86-АР/23-72.107-АР2
№ 57-25	Наименование объекта строительства	"Комплексная застройка территории, расположенной в границах улиц: Тобольский тракт-Обход города Тюмени (мкр. Губернаторский)" Второй этап

Изм.	Лист	Содержание изменения	Код	Примечение
1	1	Откорректпированы ТЭПы. Внесено изменение в ведомость рабочих чертежей.	4	Изм.1 (Зам.)
	2	Откорректировано размещение дверей и способ их открывания.	1	Изм.1 (Зам.)
	3	Откорректирована конструкция витражей.	1	Изм.1 (Зам.)
	11	Изменены габаритные размеры вентшахт.	1	Изм.1 (Зам.)
	12	Откорректированы высотные отметки.	4	Изм.1 (Зам.)
	13	Откорректирована конструкция и эскизы витражей.	1	Изм.1 (Зам.)
	22-24	Откорректирована конструкция витражей.	1	Изм.1 (Зам.)

Согласовано

Н. контр.	Аверин		08.26

Изм. внес	Барышов		08.26
Составил	Барышов		08.26
ГИП	Аверин		08.26
Утв.	Аверин		08.26

DEVISION
Архитектура и брендинг

Общество с ограниченной ответственностью "АР"
Рег. №П-026-007203495175-0238
в реестре Союза "СРОП "Западная Сибирь"

Лист	Листов
1	1

Разрешение	Обозначение	10101-ИДК23/86-АР/23-72.107-АР2
№ 57-25	Наименование объекта строительства	"Комплексная застройка территории, расположенной в границах улиц: Тобольский тракт-Обход города Тюмени (мкр. Губернаторский)" Второй этап

Изм.	Лист	Содержание изменения	Код	Примечание
2	1	Внесены изменения в ведомость рабочих чертежей.	1	Изм.2 (Зам.)
	2-10	Откорректирована привязка перегородок.	1	Изм.2 (Зам.)
	3	Отображены конструкции фальшпилонов в соответствии с АС. Откорректированы габариты вентфасада	1	Изм.2 (Зам.)
	11	Изменены габаритные размеры вентшахт и парапетов. Откорректировано расположение воронок.	1	Изм.2 (Зам.)
	24	Откорретированы габариты вентфасада.	1	Изм.2 (Зам.)

Согласовано

Н. контр.	Аверин		08.26
Изм. внес	Барышов		08.26
Составил	Барышов		08.26
ГИП	Аверин		08.26
Утв.	Аверин		08.26

DEVISION
Архитектура и брендинг

Общество с ограниченной ответственностью "АР"
Рег. №П-026-007203495175-0238 в реестре Союза "СРОП "Западная Сибирь"

Лист	Листов
1	1

Разрешение	Обозначение	10101-ИДК23/86-АР/23-72.107-АР2
№ 04-26	Наименование объекта строительства	"Комплексная застройка территории, расположенной в границах улиц: Тобольский тракт-Обход города Тюмени (мкр. Губернаторский)" Второй этап

Изм.	Лист	Содержание изменения	Код	Примечание
3	1	Откорректирован пункт 27 общих данных и примечания в ведомости рабочих чертежей	1	Изм.3 (Зам.)
	3	Указаны габаритные размеры тамбуров (пом. 101, 102)	1	Изм.3 (Зам.)
	4	Добавлены недостающие сантехнические приборы. В экспликации помещений откорректировано название помещения 2.6	1	Изм.3 (Зам.)
	4-7	Откорректированы площади помещений 2.9, 1.6 на плане	1	Изм.3 (Зам.)
	9-10	Добавлена перегородка в квартире 3В	1	Изм.3 (Зам.)
	5, 7	Откорректирована экспликация помещений. Номера помещений на плане соответствуют номерам помещений в экспликации	1	Изм.3 (Зам.)
	11, 17	Добавлен люк на кровлю. Добавлена спецификация по люку и схема люка	1	Изм.3 (Зам.)
	15	Настроена графика схем элементов заполнения оконных проемов	1	Изм.3 (Зам.)
	20	Откорректировано примечание к экспликации полов	1	Изм.3 (Зам.)

Согласовано

Н. контр.	Аверин		01.26
Изм. внес	Барышов		01.26
Составил	Барышов		01.26
ГИП	Аверин		01.26
Утв.	Аверин		01.26

DEVISION
Архитектура и брендинг

Общество с ограниченной ответственностью "АР"
Рег. №П-026-007203495175-0238
в реестре Союза "СРОП "Западная Сибирь"

Лист	Листов
1	1

Разрешение	Обозначение	10101-ИДК23/86-АР/23-72.107-АР2
№ 04-26	Наименование объекта строительства	"Комплексная застройка территории, расположенной в границах улиц: Тобольский тракт-Обход города Тюмени (мкр. Губернаторский)" Второй этап

Изм.	Лист	Содержание изменения	Код	Примечание
4	1	Откорректировано примечание в ведомости рабочих чертежей. Откорректировано значение общей площади МОП в ТЭП	1	Изм.4 (Зам.)
	7-10, 22,24	Откорректированы размеры, расстановка и материал декоративных элементов из минеральной ваты	3	Изм.4 (Зам.)
	4-10, 22-24	Корзины разделены на типы в зависимости от подключения кондиционеров	3	Изм.4 (Зам.)
	12,22-24	Уменьшена высота вентиляционных шахт, показаны монолитные плиты покрытия шахт с дефлекторами	1	Изм.4 (Зам.)
	22-24	На фасадах показаны решётки приточных клапанов	3	Изм.4 (Зам.)
	8,24	На широких отливах предусмотрены устройства снегозадержания	1	Изм.4 (Зам.)
	24	Навесной вентилируемый фасад в уровне верхних этажей заменён на мокрый фасад	3	Изм.4 (Зам.)
	3-10, 22-24	Изменены размеры корзин для кондиционеров	3	Изм.4 (Зам.)
	22-24	Изменена высота глухой части ограждения, металлическое ограждение увеличено по высоте	3	Изм.4 (Зам.)
	22,23	В нишах для кондиционеров показана отделка в соответствии с фасадным решением	3	Изм.4 (Зам.)
	22,23	Исключены избыточные ламели для ревизии	3	Изм.4 (Зам.)
	11,14,23	Исключены окна из помещения машинного отделения	3	Изм.4 (Зам.)
	23,24	Ограждения с остеклением заменены на металлические ограждения	3	Изм.4 (Зам.)
	23	Откорректировано отображение пояса с вертикальной кладкой	1	Изм.4 (Зам.)
	22-24	На балконах показаны металлические отливы	3	Изм.4 (Зам.)
	22,23	Откорректированы пояса навесного вентилируемого фасада над первым этажом	4	Изм.4 (Зам.)
	22-24	Выровнены плоскости отделки балконов и примыкающих к ним участков стен	3	Изм.4 (Зам.)
	11	Уточнены габаритные размеры вентиляционных шахт	1	Изм.4 (Зам.)
	22-24	По фасадам откорректированы профили	3	Изм.4 (Зам.)

Согласовано

Н. контр.	Аверин		08.26

Изм. внес	Барышов		08.26
Составил	Барышов		08.26
ГИП	Аверин		08.26
Утв.	Аверин		08.26

DEVISION
Архитектура и брендинг

Общество с ограниченной ответственностью "АР"
Рег. №П-026-007203495175-0238
в реестре Союза "СРОП "Западная Сибирь"

Лист	Листов
1	1

Разрешение	Обозначение	10101-ИДК23/86-АР/23-72.107-АР2
№ 04-26	Наименование объекта строительства	"Комплексная застройка территории, расположенной в границах улиц: Тобольский тракт-Обход города Тюмени (мкр. Губернаторский)" Второй этап

Изм.	Лист	Содержание изменения	Код	Примечание
5	22-24	Откорректировано отображение навигации подъездов и вывесок коммерческих помещений	1	Изм.5 (Зам.)
	8-10,12, 20-24	Изменены архитектурные решения по устройству открытых балконов, включая корректировку высоты балконных ограждений	1	Изм.5 (Зам.)
	4-7,12	Кладка стен лоджий увеличена до 250 мм, на лоджиях исключены металлические ограждения	1	Изм.5 (Зам.)
	3-10,25	Откорректированы зашивки инженерных шахт, предусмотрено устройство лючков	1	Изм.5 (Зам.)
	25	Добавлен лист с фрагментами планов расположения лючков, разработана спецификация лючков	1	Изм.5 (Нов.)
	4-10	Исключено утепление лифтового холла	1	Изм.5 (Зам.)
	11,12	Откорректирована толщина утеплителя по внутренней стороне основного парапета кровли и парапета лестнично-лифтового узла	4	Изм.5 (Зам.)
	15	В составе витражей лоджий нижние экраны заменены на безопасное закалённое стекло, выполнен усиленный горизонтальный ригель	1	Изм.5 (Зам.)
	8,22-24	Откорректирована толщина утеплителя и отлив на участке перепада фасада в уровне 14 этажа	1	Изм.5 (Зам.)
	5,6	На планах откорректированы высотные отметки	4	Изм.5 (Зам.)
	2	Выделено помещение для прокладки инженерных коммуникаций	1	Изм.5 (Зам.)

Согласовано

Н. контр.	Аверин		08.26

Изм. внес	Барышов		08.26
Составил	Барышов		08.26
ГИП	Аверин		08.26
Утв.	Аверин		08.26

DEVISION
Архитектура и брендинг

Общество с ограниченной ответственностью "АР"
Рег. №П-026-007203495175-0238 в реестре Союза "СРОП "Западная Сибирь"

Лист	Листов
1	1

Ведомость рабочих чертежей основного комплекта АР

Лист	Наименование	Примечание
1	Общие данные	Изм.1-6 (Зам.)
2	План подземного этажа. Секция 107.2	Изм. 1,2,5 (Зам)
3	План 1 этажа. Секция 107.2	Изм.1-6 (Зам.)
4	План 2 этажа. Секция 107.2	Изм.1-6 (Зам.)
5	План 3-5 этажа. Секция 107.2	Изм.1-6 (Зам.)
6	План 6-11 этажа. Секция 107.2	Изм.1-6 (Зам.)
7	План 12-13 этажа. Секция 107.2	Изм.1-6 (Зам.)
8	План 14 этажа. Секция 107.2	Изм.1-5 (Зам.)
9	План 15 этажа. Секция 107.2	Изм.1-5 (Зам.)
10	План 16 этажа. Секция 107.2	Изм.1-5 (Зам.)
11	План кровли. Фрагмент выхода на кровлю. Секция 107.2	Изм.1-5 (Зам.)
12	Разрез 1-1. Секция 107.2	Изм.4,5 (Зам.)
13	Сечения по входам. Секция 107.2	Изм.6 (Нов.)
13	Спецификация витражей. Схемы габаритных размеров наружных витражей	Изм.1 (Зам.)
14	Спецификация элементов заполнения оконных проемов	Изм.3,4,5 (Зам.)
15	Элементы заполнения оконных проемов	Изм.3,4,5 (Зам.)
16	Спецификация элементов заполнения балконных проемов	Изм.6 (Зам.)
17	Спецификация элементов заполнения дверных проемов. Схемы габаритных размеров дверных проемов	Изм.3 (Зам.)
18	Ведомость отделки стен помещений	
19	Ведомость отделки потолков	
20	Экспликация полов (начало)	Изм. 3,5,6 (Зам.)
21	Экспликация полов (окончание)	Изм.5,6 (Зам.)
22	Фасад 1-2. Секция 107.2	Изм.1,4,5 (Зам.)
23	Фасад 2-1. Секция 107.2	Изм.3,4,5 (Зам.)
24	Фасад Б-В. Фасад В-Б. Секция 107.2	Изм.1,2,4,5 (Зам.)
25	План расположения лючков. Спецификация заполнения лючков	Изм.5 (Нов.)

Ведомость ссылочных и прилагаемых документов

Обозначение	Наименование	Примечание
ГОСТ 23166-2024	Блоки оконные и балконные	
ГОСТ 31173-2016	Блоки дверные стальные	
ГОСТ Р 57327-2016	Двери металлические противопожарные. Общие технические требования и методы испытаний	
ГОСТ 30970-2023	Блоки дверные из поливинилхлоридных профилей. Общие технические условия	
ГОСТ 23747-2015	Блоки дверные из алюминиевых сплавов. Технические условия	
ГОСТ 21519-2022	Блоки оконные из алюминиевых сплавов. Технические условия	
Серия 2.236-2, вып. 1	Примыкание оконных и дверных блоков к стенам и перегородкам каркасно-панельных и кирпичных зданий	

Основные технико-экономические показатели

№	Показатель	Ед. изм.	107.2
1	Количество этажей	эт.	17
2	Этажность здания	эт.	16
3	Площадь застройки (надземной части)	м2	746,82
3.1	Площадь застройки (выходящая за контур надземной...	м2	0
4	Строительный объем	м3	38 479,70
4.1	-надземная часть	м3	36 442,10
4.2	-подземная часть	м3	2 037,60
5	Площадь здания	м2	11 034,82
5.1	-жилая часть дома	м2	10 352,90
5.2	-подземный этаж	м2	681,92
6	Общая площадь нежилых (коммерческих) помещений, в...	м2	291,51
6.1	- общая торговая площадь нежилых (коммерческих)...	м2	145,76
7	Общая площадь квартир (без коэф.)	м2	7 457,89
7.1	Общая площадь квартир (коэф.)	м2	7 164,12
7.2	Площадь квартир	м2	7 013,24
7.3	Жилая площадь квартир	м2	2 854,06
8	Общая площадь МОП	м2	1773,19
9	Количество квартир	шт.	141
9.1	студии	шт.	0
9.2	1-комнатных	шт.	66
9.3	2-комнатных	шт.	67
9.4	3-комнатных	шт.	8
10	Норма площади жилого помещения на 1 чел.	м2/чел	30
10,1	-количество жителей	шт	249
11	Норма площади нежилого помещения на 1 чел.	м2/чел	20
11.1	-количество работников	шт	15
12	Общая площадь кладовых	м2	288,95
12.1	-количество кладовых	шт	64

ОБЩИЕ УКАЗАНИЯ

1. Рабочие чертежи разработаны на основании:
· задания на проектирование;
· задания смежных отделов;
2. Место строительства относится к I В климатическому району по СП 131.13330.2020
3. Температура наружного воздуха по СП 131.13330.2020: - средняя наиболее холодной пятидневки - минус 35^1 С
4. Нормативное ветровое давление для I ветрового района - 23 кг/м^2 по СП 20.13330.2016.
5. Нормативное значение снеговой нагрузки для III района - 145 кг/м^2 по табл. 10.1 СП 20.13330.2016.
6. Зона влажности - сухая по СП 50.13330.2012.
7. Конструкции разработаны для условий эксплуатации отапливаемого здания.
8. Уровень ответственности здания по ГОСТ 27751-2014 - КС-2 (нормальный).
9. Класс функциональной пожарной опасности жилого дома - Ф1.3;
10. Класс здания по конструктивной пожарной опасности здания - С0.
11. Степень огнестойкости здания по табл. 21 ФЗ-123 - II.
12. Жилой дом состоит из двух блок-секций. Секция 107.2- прямоугольной формы в плане с габаритными размерами в осях 1-2, Б-В - 44,6 х 15,45 м.
13. Высота первого этажа 4,35 м. Высота жилого этажа (кроме верхнего этажа) – 3,0 м, высота от пола до потолка – 2,7 м. Высота от пола до потолка верхнего этажа – 3,0 м. Высоты этажей приняты в соответствии с техническим заданием на проектирование.
В подвальном этаже предусмотрены блоки кладовых для жильцов, технические помещения, помещения для прокладки инженерных коммуникаций.
14. Конструктивная система жилого дома принята каркасно-стеновой с пилонами и ядрами жесткости в виде стен лестнично-лифтового узла. Стены, пилоны, перекрытия из монолитного железобетона.
15. Пространственная жесткость и устойчивость каркаса здания обеспечивается вертикальными элементами жесткости (лестнично-лифтовые блоки), продольными и поперечными пилонами, сплошными дисками перекрытий, а также жесткостью узлов в местах сопряжения элементов каркаса здания.
16. Фундамент - выполнен в виде монолитного ж.б. плитного ростверка на свайном основании. Толщина 800 мм.
17. Наружные стены подвала - монолитный железобетон толщиной 250мм.
18. Кладка наружных стен выполнена из керамзитобетонных блоков толщиной 250 мм на цементно-песчаном растворе, с утеплением из минераловатных плит .
19. Внутренние стены-керамзитобетонный блок,толщиной 190 мм.
20. Пилоны запроектированы монолитными железобетонными, толщиной 200мм и 250мм.
21. Стены лестнично-лифтового узла запроектированы монолитными железобетонными, толщиной 180мм.
22. Парапетная часть выполнена из полнотелого керамического кирпича толщина кладки 250 мм на цементно-песчаном растворе.
23. Межквартирные перегородки выполнить из полнотелых керамзитобетонных блоков отделка штукатуркой с каждой стороны, общая толщина не более 250 мм.
24. Внутриквартирные перегородки типовых этажей выполнить из керамзитобетонных блоков толщиной 90 мм
25. Перегородки в техническом подвале, толщиной 120 мм из кирпича керамического полнотелого рядового.
26. Перегородки типовых этажей в помещениях с мокрыми процессами (санузлы, ванные комнаты) выполнить из полнотелых керамзитобетонных блоков толщиной 90 мм с нанесения на их внутренние поверхности штукатурной гидроизоляции.
27. Перекрытия запроектированы монолитными железобетонными, толщиной 180мм, 200мм.
28. Основные перемычки приняты керамзитополистиролбетонными.
29. Основные лестницы запроектированы из сборных железобетонных маршей марки 1ЛМ 30.12.15-4 по серии 1.151.1-7 вып.1, опирающихся на монолитные железобетонные балки площадок. Площадки запроектированы толщиной 180мм.
30. Лестницы в подвал :
· внутренняя - монолитные железобетонные;
31. Лестницы выходов на кровлю - монолитные железобетонные.
32. В многоквартирном жилом доме есть два лифта, один из которых предназначен для перевозки пожарных подразделений. Первая остановка этого лифта предусмотрена на отметке -3,200 (подземного этажа), а последняя – на отметке +40,200 (14-го этажа). У пассажирского лифта первая остановка находится на отметке 0.000 (1-го этажа), последняя также на отметке +40,200 (14-го этажа). Грузоподъёмность всех лифтов составляет 1000 кг, внутренние размеры кабины для перевозки пожарных подразделений – 1,10х2,10х2,10 м (h), внутренние размеры пассажирской кабины – 1,10х1,25х2,10 м (h), Все лифты имеют машинное помещение.
33. Фасады здания : наружная отделка двух типов: система фасадная теплоизоляционная композитная с наружным штукатурным слоем и система навесного вентилируемого фасада.
34. Кровля - плоская рулонная, совмещенная, с внутренним организованным водостоком.
35. Оконные и дверные откосы оштукатурить цементно вяжущем раствором.
36. Все небетонируемые стальные закладные и соединительные элементы подлежат антикоррозийной защите и окрашиваются двумя слоями эмали ПФ -115 по грунтовке ГФ -021. Толщина комплексного покрытия - 80 мкм.
37. Проект выполнен для плюсовых температур наружного воздуха. При производстве работ в зимнее время руководствоваться требованиями соответствующих разделов строительных норм и правил на производство и приемку строительно-монтажных работ в зимних условиях.

Изм.	Кол.уч.	Лист	№док.	Подп.	Дата
6	-	Зам.	04-26		08.26
5	-	Зам.	04-26		06.26
4	-	Зам.	04-26		05.26
3	-	Зам.	04-26		01.26
2	-	Зам.	57-25		10.25
1	-	Зам.	57-25		05.25
Разработал		Тимерханова			04.25
Проверил		Серебряков			04.25
ГАП		Барышов			04.25
ГИП		Аверин			04.25
Н.контр		Рябиков			04.25

10101-ИДК23/86-АР/23-72.107-АР2

"Комплексная застройка территории, расположенной в границах улиц: Тобольский тракт-Обход города Тюмени (мкр. Губернаторский)"
Второй этап

Многоэтажный жилой дом ГП-72.107

Стадия	Лист	Листов
Р	1	24

Общие данные

DEVISION
Архитектура и брендинг

Согласовано

Согласовано

Взам. инв. №

Подп. и дата

Инв. № подл.

Формат А2А

План подземного этажа. Секция 107.2

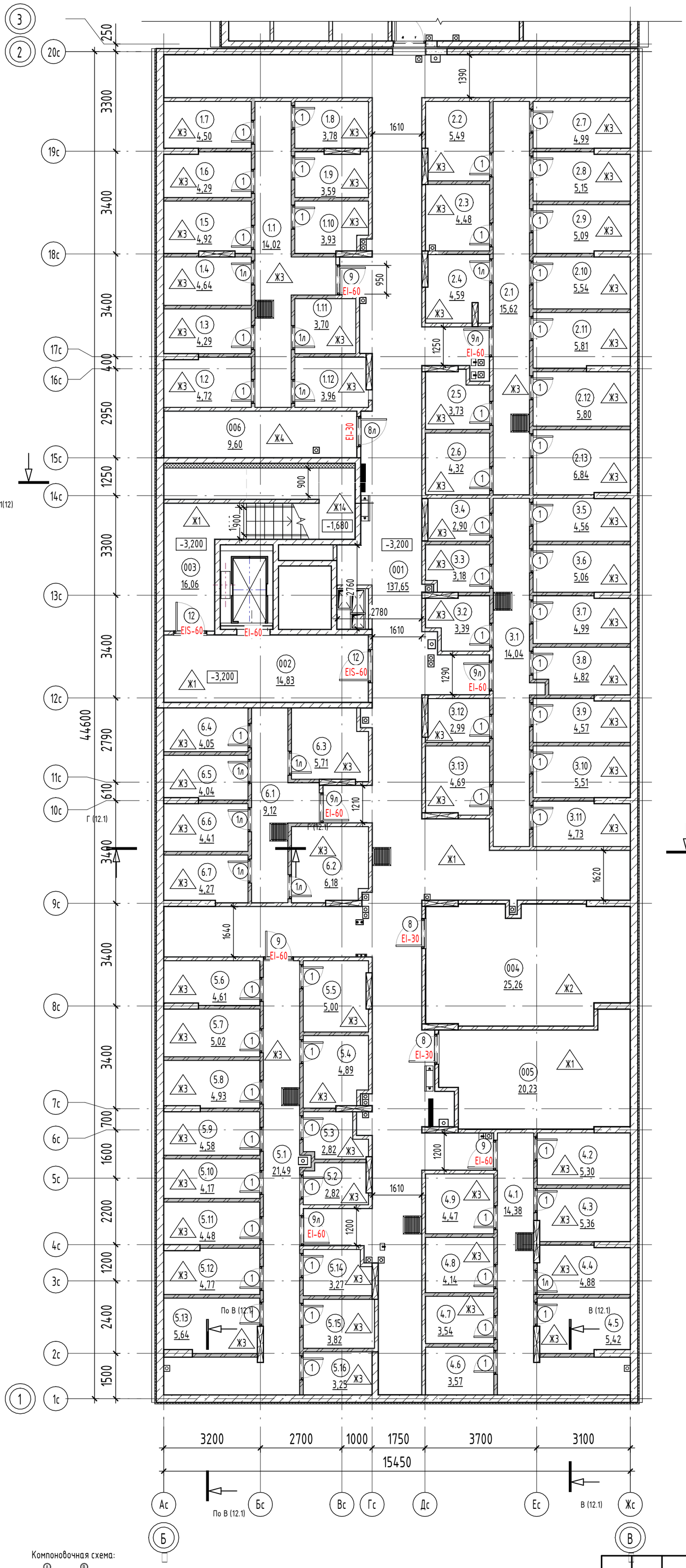

Разрез 8

Экспликация помещений подземного этажа

№	Наименование	Площадь, м2	Кат. пом.
Блок кладовых 1			
1.2	Кладовая	4,72	В4
1.3	Кладовая	4,29	В4
1.4	Кладовая	4,64	В4
1.5	Кладовая	4,92	В4
1.6	Кладовая	4,29	В4
1.7	Кладовая	4,50	В4
1.8	Кладовая	3,78	В4
1.9	Кладовая	3,59	В4
1.10	Кладовая	3,93	В4
1.11	Кладовая	3,70	В4
1.12	Кладовая	3,96	В4
		46,32	
Блок кладовых 2			
2.2	Кладовая	5,49	В4
2.3	Кладовая	4,48	В4
2.4	Кладовая	4,59	В4
2.5	Кладовая	3,73	В4
2.6	Кладовая	4,32	В4
2.7	Кладовая	4,99	В4
2.8	Кладовая	5,15	В4
2.9	Кладовая	5,09	В4
2.10	Кладовая	5,54	В4
2.11	Кладовая	5,81	В4
2.12	Кладовая	5,80	В4
2.13	Кладовая	6,84	В4
		61,83	
Блок кладовых 3			
3.2	Кладовая	3,39	В4
3.3	Кладовая	3,18	В4
3.4	Кладовая	2,90	В4
3.5	Кладовая	4,56	В4
3.6	Кладовая	5,06	В4
3.7	Кладовая	4,99	В4
3.8	Кладовая	4,82	В4
3.9	Кладовая	4,57	В4
3.10	Кладовая	5,51	В4
3.11	Кладовая	4,73	В4
3.12	Кладовая	2,99	В4
3.13	Кладовая	4,69	В4
		51,39	
Блок кладовых 4			
4.2	Кладовая	5,30	В4
4.3	Кладовая	5,36	В4
4.4	Кладовая	4,88	В4
4.5	Кладовая	5,42	В4
4.6	Кладовая	3,57	В4
4.7	Кладовая	3,54	В4
4.8	Кладовая	4,14	В4
4.9	Кладовая	4,47	В4
		36,68	
Блок кладовых 5			
5.2	Кладовая	2,82	В4
5.3	Кладовая	2,82	В4
5.4	Кладовая	4,89	В4
5.5	Кладовая	5,00	В4
5.6	Кладовая	4,61	В4
5.7	Кладовая	5,02	В4
5.8	Кладовая	4,93	В4
5.9	Кладовая	4,58	В4
5.10	Кладовая	4,17	В4
5.11	Кладовая	4,48	В4
5.12	Кладовая	4,77	В4
5.13	Кладовая	5,64	В4
5.14	Кладовая	3,27	В4
5.15	Кладовая	3,82	В4
5.16	Кладовая	3,25	В4
		64,07	
Блок кладовых 6			
6.2	Кладовая	6,18	В4
6.3	Кладовая	5,71	В4
6.4	Кладовая	4,05	В4
6.5	Кладовая	4,04	В4
6.6	Кладовая	4,41	В4
6.7	Кладовая	4,27	В4
		28,66	
МОП			
001	Коридор	137,65	
1.1	Проход	14,02	
002	Тамбур-шлюз	14,83	
2.1	Проход	15,62	
003	Выход из подземного этажа	16,06	
3.1	Проход	14,04	
4.1	Проход	14,38	
5.1	Проход	21,49	
6.1	Проход	9,12	
		257,21	
Техническое помещение			
004	Электрощитовая	25,26	В4
005	Помещение СС	20,23	В4
006	Помещение для прокладки инженерных коммуникаций	9,60	В4
		55,09	
Общая площадь помещений		601,25	

Компоновочная схема:

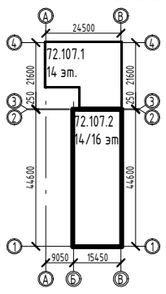

Условные обозначения:

- монолитный железобетон – 200 мм
- монолитный железобетон – 180 мм
- кирпичная перегородка – 120 мм
- кирпичная перегородка – 120 мм, h 2250 мм
- керамзитобетонная стена – 250 мм
- экструзионный пенополистирол XPS – 50 мм

Изм.	Кол.уч.	Лист	№док.	Подп.	Дата
5	-	Зам.	04-26		06.26
2	-	Зам.	57-25		10.25
1	-	Зам.	57-25		05.25
Разработал		Тимерханова			04.25
Проверил		Серебряков			04.25
ГАП		Барышов			04.25
ГИП		Аверин			04.25
Н.контр		Рябиков			04.25

10101-ИДК23/86-АР/23-72.107-АР2

"Комплексная застройка территории, расположенной в границах улиц: Тобольский тракт-Обход города Тюмени (мкр. Губернаторский)"
Второй этап

Многоэтажный жилой дом ГП-72.107

Стадия	Лист	Листов
Р	2	

План подземного этажа. Секция 107.2

DEVISION
Архитектура и брендинг

Формат А2К

Согласовано

Взам. инв. №

Подп. и дата

Инв. № подл.

План 1 этажа. Секция 107.2

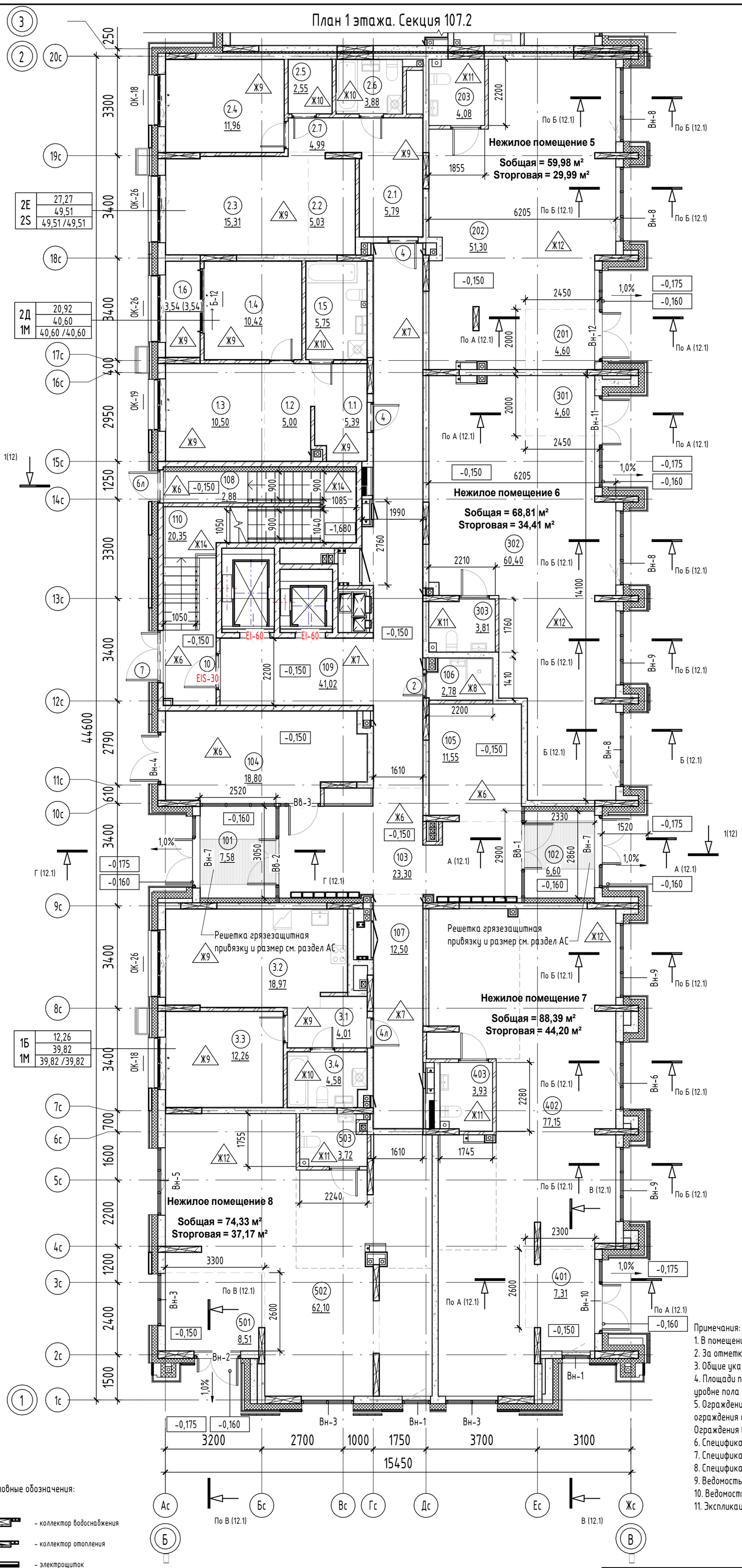

Условные обозначения:

- коллектор водоснабжения
- коллектор отопления
- электрощиток
- пожарный гидрант
- керамзитобетонная стена – 250 мм
- керамзитобетонная стена – 190 мм
- кирпичная перегородка – 120 мм
- монолитный железобетон – 200 мм
- монолитный железобетон – 180 мм
- минераловатный утеплитель – 200 мм
- минераловатный утеплитель – 150 мм
- ГКЛВ – 75 мм

Компоновочная схема:

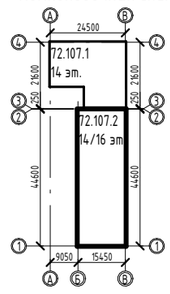

Обозначение марки квартиры

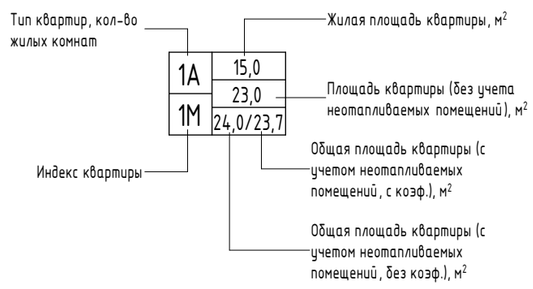

Экспликация помещений 1-го этажа

№	Наименование	Площадь, м2	Площадь с коэф., м2
2Д			
1.1	Прихожая	5,39	5,39
1.2	Кухня-ниша	5,00	5,00
1.3	Жилая комната	10,50	10,50
1.4	Жилая комната	10,42	10,42
1.5	С/У	5,75	5,75
1.6	Зимний сад	3,54	3,54
		40,60	40,60
2Е			
2.1	Прихожая	5,79	5,79
2.2	Кухня-ниша	5,03	5,03
2.3	Жилая комната	15,31	15,31
2.4	Жилая комната	11,96	11,96
2.5	Постирочная	2,55	2,55
2.6	С/У	3,88	3,88
2.7	Коридор	4,99	4,99
		49,51	49,51
1Б			
3.1	Прихожая	4,01	4,01
3.2	Кухня-столовая	18,97	18,97
3.3	Жилая комната	12,26	12,26
3.4	С/У	4,58	4,58
		39,82	39,82
МОП			
101	Тамбур	7,58	7,58
102	Тамбур	6,60	6,60
103	Тамбур	23,30	23,30
104	Колясочная	18,80	18,80
105	Холл	11,55	11,55
106	ПУИ	2,78	2,78
107	Коридор	12,50	12,50
108	Выход из подземного этажа	2,88	2,88
109	Коридор	41,02	41,02
110	Лестничная клетка	20,35	20,35
		147,36	147,36
Нежилое помещение 5			
201	Тамбур	4,60	4,60
202	Помещение	51,30	51,30
203	С/У	4,08	4,08
		59,98	59,98
Нежилое помещение 6			
301	Тамбур	4,60	4,60
302	Помещение	60,40	60,40
303	С/У	3,81	3,81
		68,81	68,81
Нежилое помещение 7			
401	Тамбур	7,31	7,31
402	Помещение	77,15	77,15
403	С/У	3,93	3,93
		88,39	88,39
Нежилое помещение 8			
501	Тамбур	8,51	8,51
502	Помещение	62,10	62,10
503	С/У	3,72	3,72
		74,33	74,33
Общая площадь помещений		568,80	568,80

Примечания:

1. В помещениях тамбура, входных групп, лестниц в технических этажах предусмотреть утепление плит перекрытия.
2. За отметку чистого пола первого этажа принят уровень -0,150, что соответствует абсолютной отметке 60,00.
3. Общие указания см. на листе 1.
4. Площади помещений определены по их размерам, измеряемым между отделанными поверхностями стен и перегородок на уровне пола (без учета плинтусов). Отделка стен и перегородок условно принята 20мм.
5. Ограждения выполнить металлическими, покрыть грунтовкой с последующей окраской эмалью, цвет см. АР.ПОФ, ограждения см. АС.
Ограждения в лестничной клетке выполнить высотой 1,2 м от чистого пола, цвет – RAL 7016.
6. Спецификацию элементов заполнения дверных проемов смотри лист - 17.
7. Спецификацию элементов заполнения оконных проемов смотри листы - 14, 15.
8. Спецификацию элементов заполнения балконных проемов смотри лист - 16.
9. Ведомость отделки стен помещений смотреть на листе - 18.
10. Ведомость отделки потолков смотреть на листе - 19.
11. Экспликацию полов смотреть на листах - 20, 21.

Изм.	Кол.уч.	Лист	№док.	Подп.	Дата
6	-	Зам.	04-26		08.26
5	-	Зам.	04-26		06.26
4	-	Зам.	04-26		05.26
3	-	Зам.	04-26		01.26
2	-	Зам.	57-25		10.25
1	-	Зам.	57-25		05.25
Разработал		Тимерханова			04.25
Проверил		Серебряков			04.25
ГАП		Барышов			04.25
ГИП		Аверин			04.25
Н.контр		Рябиков			04.25

10101-ИДК23/86-АР/23-72.107-АР2

"Комплексная застройка территории, расположенной в границах улиц: Тобольский тракт-Обход города Тюмени (мкр. Губернаторский)"
Второй этап

Многоэтажный жилой дом ГП-72.107

Стадия	Лист	Листов
Р	3	

План 1 этажа. Секция 107.2

DEVISION
Архитектура и брендинг

Формат А2К

Согласовано

Взам. инв. №

Подп. и дата

Инв. № подл.

План 2 этажа. Секция 107.2

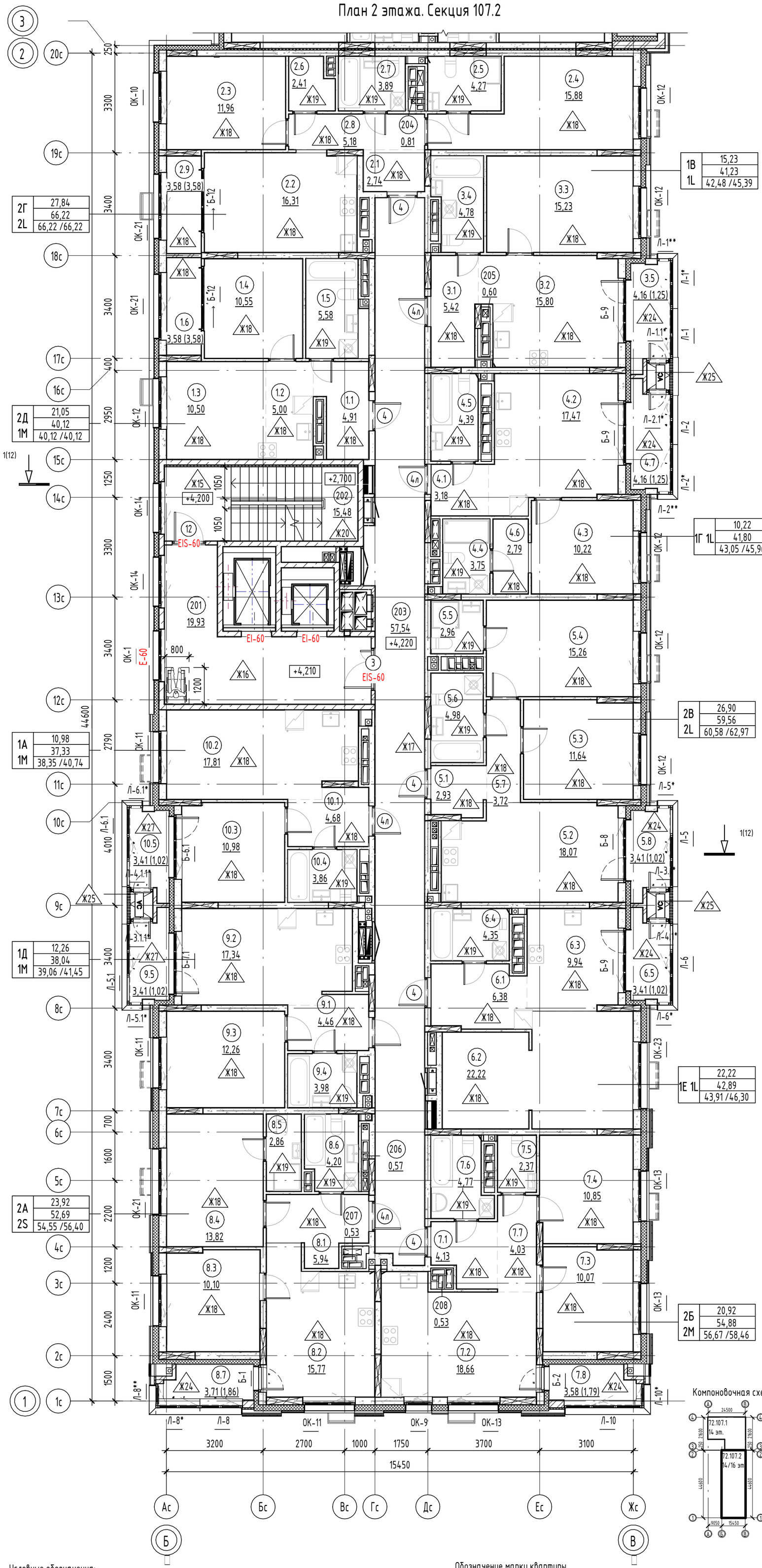

Компоновочная схема:

Экспликация помещений 2-го этажа

№	Наименование	Площадь, м2	Площадь с коэф., м2
2Д			
1.1	Прихожая	4,91	4,91
1.2	Кухня-ниша	5,00	5,00
1.3	Жилая комната	10,50	10,50
1.4	Жилая комната	10,55	10,55
1.5	С/У	5,58	5,58
1.6	Зимний сад	3,58	3,58
		40,12	40,12
2Г			
2.1	Прихожая	2,74	2,74
2.2	Кухня-столовая	16,31	16,31
2.3	Жилая комната	11,96	11,96
2.4	Жилая комната	15,88	15,88
2.5	Уборная	4,27	4,27
2.6	Постирочная	2,41	2,41
2.7	С/У	3,89	3,89
2.8	Коридор	5,18	5,18
2.9	Зимний сад	3,58	3,58
		66,22	66,22
1В			
3.1	Прихожая	5,42	5,42
3.2	Кухня-столовая	15,80	15,80
3.3	Жилая комната	15,23	15,23
3.4	С/У	4,78	4,78
3.5	Балкон	4,16	1,25
		45,39	42,48
1Г			
4.1	Прихожая	3,18	3,18
4.2	Кухня-столовая	17,47	17,47
4.3	Жилая комната	10,22	10,22
4.4	Уборная	3,75	3,75
4.5	С/У	4,39	4,39
4.6	Гардероб	2,79	2,79
4.7	Балкон	4,16	1,25
		45,96	43,05
2В			
5.1	Прихожая	2,93	2,93
5.2	Кухня-столовая	18,07	18,07
5.3	Жилая комната	11,64	11,64
5.4	Жилая комната	15,26	15,26
5.5	Уборная	2,96	2,96
5.6	С/У	4,98	4,98
5.7	Коридор	3,72	3,72
5.8	Балкон	3,41	1,02
		62,97	60,58
1Е			
6.1	Прихожая	6,38	6,38
6.2	Жилая комната	22,22	22,22
6.3	Кухня	9,94	9,94
6.4	С/У	4,35	4,35
6.5	Балкон	3,41	1,02
		46,30	43,91
2Б			
7.1	Прихожая	4,13	4,13
7.2	Кухня-столовая	18,66	18,66
7.3	Жилая комната	10,07	10,07
7.4	Жилая комната	10,85	10,85
7.5	Уборная	2,37	2,37
7.6	С/У	4,77	4,77
7.7	Коридор	4,03	4,03
7.8	Лоджия	3,58	1,79
		58,46	56,67
2А			
8.1	Прихожая	5,94	5,94
8.2	Кухня-столовая	15,77	15,77
8.3	Жилая комната	10,10	10,10
8.4	Жилая комната	13,82	13,82
8.5	Уборная	2,86	2,86
8.6	С/У	4,20	4,20
8.7	Лоджия	3,71	1,86
		56,40	54,55
1Д			
9.1	Прихожая	4,46	4,46
9.2	Кухня-столовая	17,34	17,34
9.3	Жилая комната	12,26	12,26
9.4	С/У	3,98	3,98
9.5	Балкон	3,41	1,02
		41,45	39,06
1А			
10.1	Прихожая	4,68	4,68
10.2	Кухня-столовая	17,81	17,81
10.3	Жилая комната	10,98	10,98
10.4	С/У	3,86	3,86
10.5	Балкон	3,41	1,02
		40,74	38,35
МОП			
201	Лифтовой холл	19,93	19,93
202	Лестничная клетка	15,48	15,48
203	Межквартирный коридор	57,54	57,54
		92,95	92,95
Техническое пространство			
204	Вентиляционная шахта	0,81	0,81
205	Вентиляционная шахта	0,60	0,60
206	Вентиляционная шахта	0,57	0,57
207	Вентиляционная шахта	0,53	0,53
208	Вентиляционная шахта	0,53	0,53
		3,04	3,04
Общая площадь помещений		600,00	580,98

Примечание:
1. См. на листе 9
2. Конструкция пола террас см. альбом АС

Условные обозначения:

- коллектор водоснабжения
- коллектор отопления
- электрощиток
- пожарный гидрант
- место размещения наружного блока кондиционера
- возможное место установки корзины для кондиционера
- зона безопасности 1200х800мм
- ГКЛ - 75 мм
- керамзитобетонная стена – 250 мм
- керамзитобетонная стена – 190 мм
- керамзитобетонная перегородка – 90 мм
- монолитный железобетон – 250 мм
- монолитный железобетон – 200 мм
- монолитный железобетон – 180 мм
- минераловатный утеплитель – 200 мм
- минераловатный утеплитель – 150 мм
- минераловатный утеплитель – 50 мм

Обозначение марки квартиры

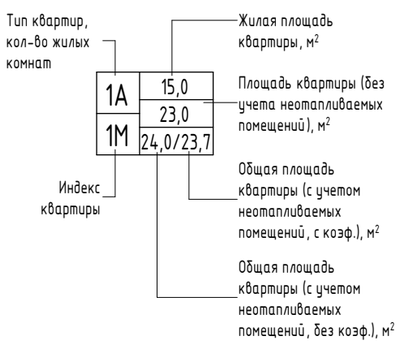

6	-	Зам.	04-26		08.26
5	-	Зам.	04-26		06.26
4	-	Зам.	04-26		05.26
3	-	Зам.	04-26		01.26
1	-	Зам.	57-25		10.25
Изм.	Кол.уч.	Лист	№док.	Подп.	Дата
Разработал		Тимерханова			04.25
Проверил		Серебряков			04.25
ГАП		Барышов			04.25
ГИП		Аверин			04.25
Н.контр		Рябиков			04.25

10101-ИДК23/86-АР/23-72.107-АР2

"Комплексная застройка территории, расположенной в границах улиц: Тобольский тракт-Обход города Тюмени (мкр. Губернаторский)"
Второй этап

Многоэтажный жилой дом ГП-72.107

Стадия	Лист	Листов
Р	4	

План 2 этажа. Секция 107.2

DEVISION
Архитектура и брендинг

Формат А2К

Согласовано

Взам. инв. №

Подп. и дата

Инв. № подл.

План 3-5 этажа. Секция 107.2

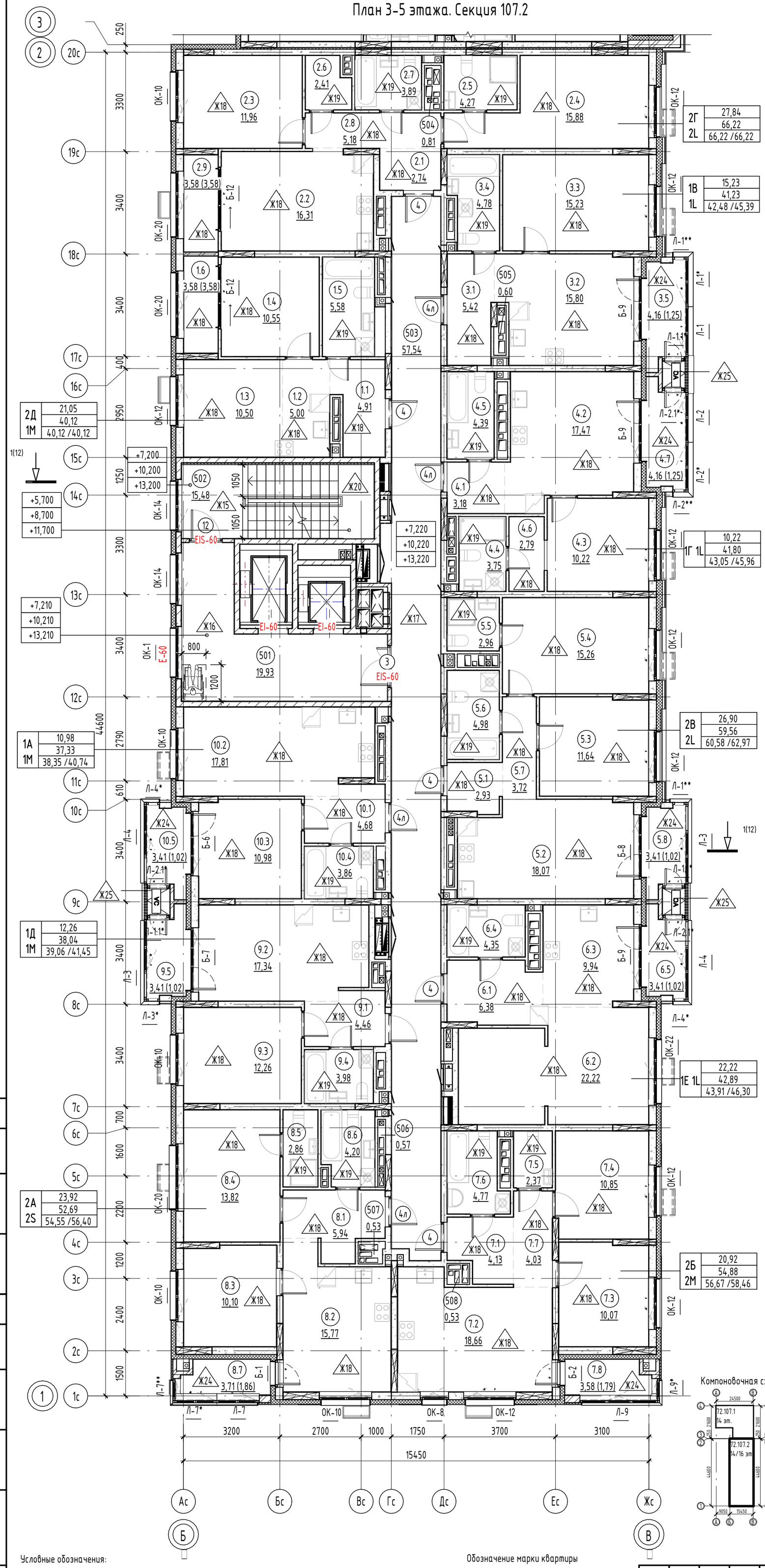

Условные обозначения:

- коллектор водоснабжения
- коллектор отопления
- электрощиток
- пожарный гидрант
- место размещения наружного блока кондиционера
- возможное место установки корзины для кондиционера
- зона безопасности 1200х800мм
- ГКЛ - 75 мм
- керамзитобетонная стена – 250 мм
- керамзитобетонная стена – 190 мм
- керамзитобетонная перегородка – 90 мм
- монолитный железобетон – 250 мм
- монолитный железобетон – 200 мм
- монолитный железобетон – 180 мм
- минераловатный утеплитель – 200 мм
- минераловатный утеплитель – 150 мм
- минераловатный утеплитель – 50 мм

Обозначение марки квартиры

Экспликация помещений 3-5-го этажа

№	Наименование	Площадь, м2	Площадь с коэф., м2
2Д			
1.1	Прихожая	4,91	4,91
1.2	Кухня-ниша	5,00	5,00
1.3	Жилая комната	10,50	10,50
1.4	Жилая комната	10,55	10,55
1.5	С/У	5,58	5,58
1.6	Зимний сад	3,58	3,58
		40,12	40,12
2Г			
2.1	Прихожая	2,74	2,74
2.2	Кухня-столовая	16,31	16,31
2.3	Жилая комната	11,96	11,96
2.4	Жилая комната	15,88	15,88
2.5	Уборная	4,27	4,27
2.6	Постирочная	2,41	2,41
2.7	С/У	3,89	3,89
2.8	Коридор	5,18	5,18
2.9	Зимний сад	3,58	3,58
		66,22	66,22
1В			
3.1	Прихожая	5,42	5,42
3.2	Кухня-столовая	15,80	15,80
3.3	Жилая комната	15,23	15,23
3.4	С/У	4,78	4,78
3.5	Балкон	4,16	1,25
		45,39	42,48
1Г			
4.1	Прихожая	3,18	3,18
4.2	Кухня-столовая	17,47	17,47
4.3	Жилая комната	10,22	10,22
4.4	Уборная	3,75	3,75
4.5	С/У	4,39	4,39
4.6	Гардероб	2,79	2,79
4.7	Балкон	4,16	1,25
		45,96	43,05
2В			
5.1	Прихожая	2,93	2,93
5.2	Кухня-столовая	18,07	18,07
5.3	Жилая комната	11,64	11,64
5.4	Жилая комната	15,26	15,26
5.5	Уборная	2,96	2,96
5.6	С/У	4,98	4,98
5.7	Коридор	3,72	3,72
5.8	Балкон	3,41	1,02
		62,97	60,58
1Е			
6.1	Прихожая	6,38	6,38
6.2	Жилая комната	22,22	22,22
6.3	Кухня	9,94	9,94
6.4	С/У	4,35	4,35
6.5	Балкон	3,41	1,02
		46,30	43,91
2Б			
7.1	Прихожая	4,13	4,13
7.2	Кухня-столовая	18,66	18,66
7.3	Жилая комната	10,07	10,07
7.4	Жилая комната	10,85	10,85
7.5	Уборная	2,37	2,37
7.6	С/У	4,77	4,77
7.7	Коридор	4,03	4,03
7.8	Лоджия	3,58	1,79
		58,46	56,67
2А			
8.1	Прихожая	5,94	5,94
8.2	Кухня-столовая	15,77	15,77
8.3	Жилая комната	10,10	10,10
8.4	Жилая комната	13,82	13,82
8.5	Уборная	2,86	2,86
8.6	С/У	4,20	4,20
8.7	Лоджия	3,71	1,86
		56,40	54,55
1Д			
9.1	Прихожая	4,46	4,46
9.2	Кухня-столовая	17,34	17,34
9.3	Жилая комната	12,26	12,26
9.4	С/У	3,98	3,98
9.5	Балкон	3,41	1,02
		41,45	39,06
1А			
10.1	Прихожая	4,68	4,68
10.2	Кухня-столовая	17,81	17,81
10.3	Жилая комната	10,98	10,98
10.4	С/У	3,86	3,86
10.5	Балкон	3,41	1,02
		40,74	38,35
МОП			
501	Лифтовой холл	19,93	19,93
502	Лестничная клетка	15,48	15,48
503	Межквартирный коридор	57,54	57,54
		92,95	92,95
Техническое пространство			
504	Вентиляционная шахта	0,81	0,81
505	Вентиляционная шахта	0,60	0,60
506	Вентиляционная шахта	0,57	0,57
507	Вентиляционная шахта	0,53	0,53
508	Вентиляционная шахта	0,53	0,53
		3,04	3,04
Общая площадь помещений		600,00	580,98

Примечание:
1. См. на листе 9
2. Конструкция пола террас см. альбом АС

Изм.	Кол.уч.	Лист	№док.	Подп.	Дата
6	-	Зам.	04-26		08.26
5	-	Зам.	04-26		06.26
4	-	Зам.	04-26		05.26
3	-	Зам.	04-26		01.26
1	-	Зам.	57-25		10.25
Разработал		Тимерханова			04.25
Проверил		Серебряков			04.25
ГАП		Барышов			04.25
ГИП		Аверин			04.25
Н.контр		Рябиков			04.25

10101-ИДК23/86-АР/23-72.107-АР2

"Комплексная застройка территории, расположенной в границах улиц: Тобольский тракт-Обход города Тюмени (мкр. Губернаторский)"
Второй этап

Многоэтажный жилой дом ГП-72.107

Стадия	Лист	Листов
Р	5	

План 3-5 этажа. Секция 107.2

DEVISION
Архитектура и брендинг

Формат А2К

Согласовано

Взам. инв. №

Подп. и дата

Инв. № подл.

План 6-11 этажа. Секция 107.2

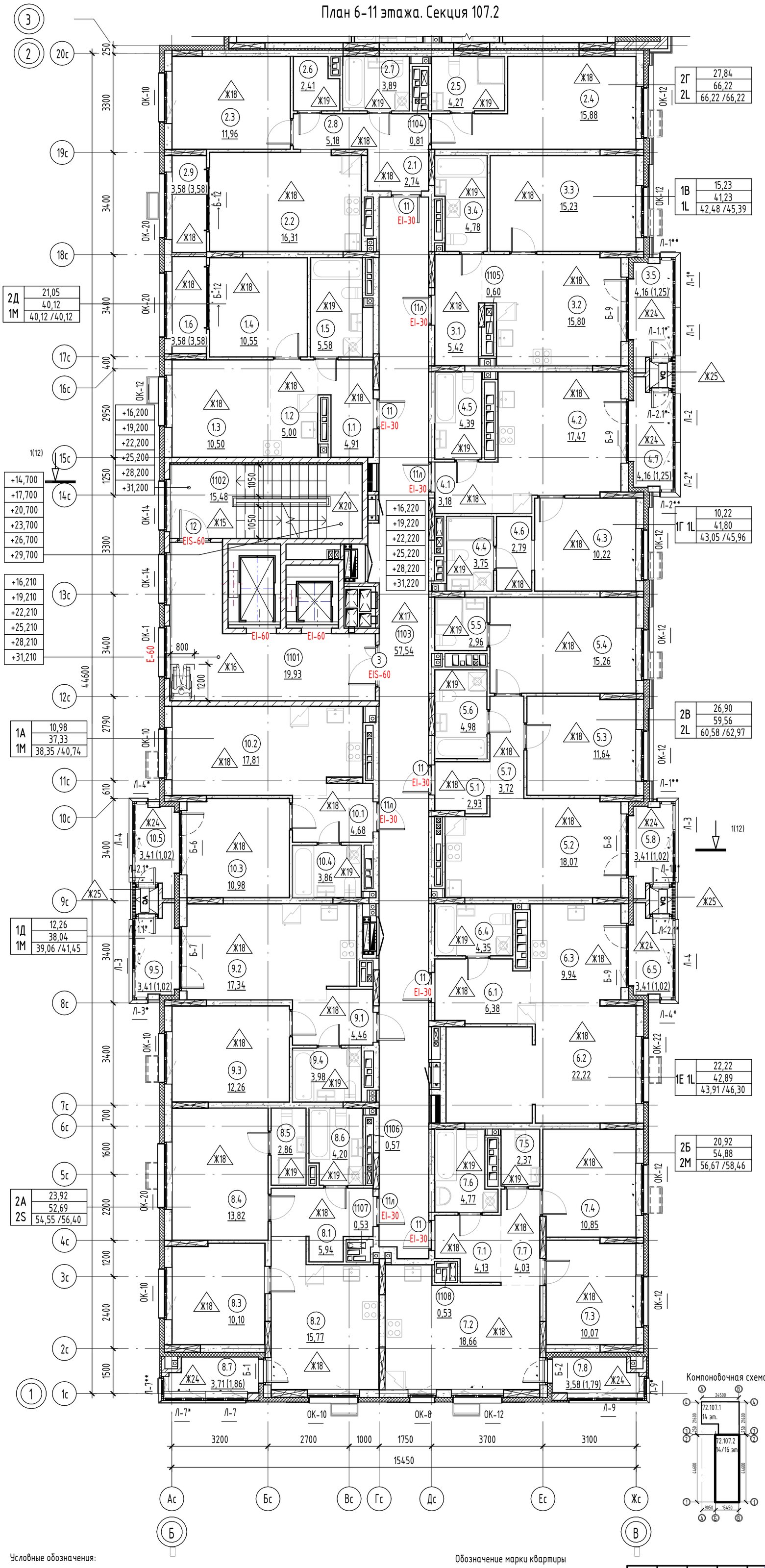

Условные обозначения:

- коллектор водоснабжения
- коллектор отопления
- электрощиток
- пожарный гидрант
- место размещения наружного блока кондиционера
- возможное место установки корзины для кондиционера
- зона безопасности 1200х800мм
- ГКЛ - 75 мм
- керамзитобетонная стена – 250 мм
- керамзитобетонная стена – 190 мм
- керамзитобетонная перегородка – 90 мм
- монолитный железобетон – 250 мм
- монолитный железобетон – 200 мм
- монолитный железобетон – 180 мм
- минераловатный утеплитель – 200 мм
- минераловатный утеплитель – 150 мм
- минераловатный утеплитель – 50 мм

Обозначение марки квартиры

Экспликация помещений 6-11-го этажей

№	Наименование	Площадь, м2	Площадь с коэф., м2
2Д			
1.1	Прихожая	4,91	4,91
1.2	Кухня-ниша	5,00	5,00
1.3	Жилая комната	10,50	10,50
1.4	Жилая комната	10,55	10,55
1.5	С/У	5,58	5,58
1.6	Зимний сад	3,58	3,58
		40,12	40,12
2Г			
2.1	Прихожая	2,74	2,74
2.2	Кухня-столовая	16,31	16,31
2.3	Жилая комната	11,96	11,96
2.4	Жилая комната	15,88	15,88
2.5	Уборная	4,27	4,27
2.6	Постирочная	2,41	2,41
2.7	С/У	3,89	3,89
2.8	Коридор	5,18	5,18
2.9	Зимний сад	3,58	3,58
		66,22	66,22
1В			
3.1	Прихожая	5,42	5,42
3.2	Кухня-столовая	15,80	15,80
3.3	Жилая комната	15,23	15,23
3.4	С/У	4,78	4,78
3.5	Балкон	4,16	1,25
		45,39	42,48
1Г			
4.1	Прихожая	3,18	3,18
4.2	Кухня-столовая	17,47	17,47
4.3	Жилая комната	10,22	10,22
4.4	Уборная	3,75	3,75
4.5	С/У	4,39	4,39
4.6	Гардероб	2,79	2,79
4.7	Балкон	4,16	1,25
		45,96	43,05
2В			
5.1	Прихожая	2,93	2,93
5.2	Кухня-столовая	18,07	18,07
5.3	Жилая комната	11,64	11,64
5.4	Жилая комната	15,26	15,26
5.5	Уборная	2,96	2,96
5.6	С/У	4,98	4,98
5.7	Коридор	3,72	3,72
5.8	Балкон	3,41	1,02
		62,97	60,58
2Б			
7.1	Прихожая	4,13	4,13
7.2	Кухня-столовая	18,66	18,66
7.3	Жилая комната	10,07	10,07
7.4	Жилая комната	10,85	10,85
7.5	Уборная	2,37	2,37
7.6	С/У	4,77	4,77
7.7	Коридор	4,03	4,03
7.8	Лоджия	3,58	1,79
		58,46	56,67
2А			
8.1	Прихожая	5,94	5,94
8.2	Кухня-столовая	15,77	15,77
8.3	Жилая комната	10,10	10,10
8.4	Жилая комната	13,82	13,82
8.5	Уборная	2,86	2,86
8.6	С/У	4,20	4,20
8.7	Лоджия	3,71	1,86
		56,40	54,55
1А			
10.1	Прихожая	4,68	4,68
10.2	Кухня-столовая	17,81	17,81
10.3	Жилая комната	10,98	10,98
10.4	С/У	3,86	3,86
10.5	Балкон	3,41	1,02
		40,74	38,35
1Е			
6.1	Прихожая	6,38	6,38
6.2	Жилая комната	22,22	22,22
6.3	Кухня	9,94	9,94
6.4	С/У	4,35	4,35
6.5	Балкон	3,41	1,02
		46,30	43,91
1Д			
9.1	Прихожая	4,46	4,46
9.2	Кухня-столовая	17,34	17,34
9.3	Жилая комната	12,26	12,26
9.4	С/У	3,98	3,98
9.5	Балкон	3,41	1,02
		41,45	39,06
МОП			
1101	Лифтовой холл	19,93	19,93
1102	Лестничная клетка	15,48	15,48
1103	Межквартирный коридор	57,54	57,54
		92,95	92,95
Техническое пространство			
1104	Вентиляционная шахта	0,81	0,81
1105	Вентиляционная шахта	0,60	0,60
1106	Вентиляционная шахта	0,57	0,57
1107	Вентиляционная шахта	0,53	0,53
1108	Вентиляционная шахта	0,53	0,53
		3,04	3,04
Общая площадь помещений		600,00	580,98

Примечание:
1. См. на листе 9
2. Конструкция пола террас см. альбом АС

Изм.	Кол.уч.	Лист	№док.	Подп.	Дата
6	-	Зам.	04-26		08.26
5	-	Зам.	04-26		06.26
4	-	Зам.	04-26		05.26
3	-	Зам.	04-26		01.26
1	-	Зам.	57-25		10.25
Разработал		Филь			04.25
Проверил		Плигин			04.25
ГАП		Барышов			04.25
ГИП		Аверин			04.25
Н.контр		Рябиков			04.25

10101-ИДК23/86-АР/23-72.107-АР2

"Комплексная застройка территории, расположенной в границах улиц: Тобольский тракт-Обход города Тюмени (мкр. Губернаторский)"
Второй этап

Многоэтажный жилой дом ГП-72.107

Стадия	Лист	Листов
Р	6	

План 6-11 этажа. Секция 107.2

DEVISION
Архитектура и брендинг

Формат А2К

Согласовано

Взам. инв. №

Подп. и дата

Инв. № подл.

План 12-13 этажа. Секция 107.2

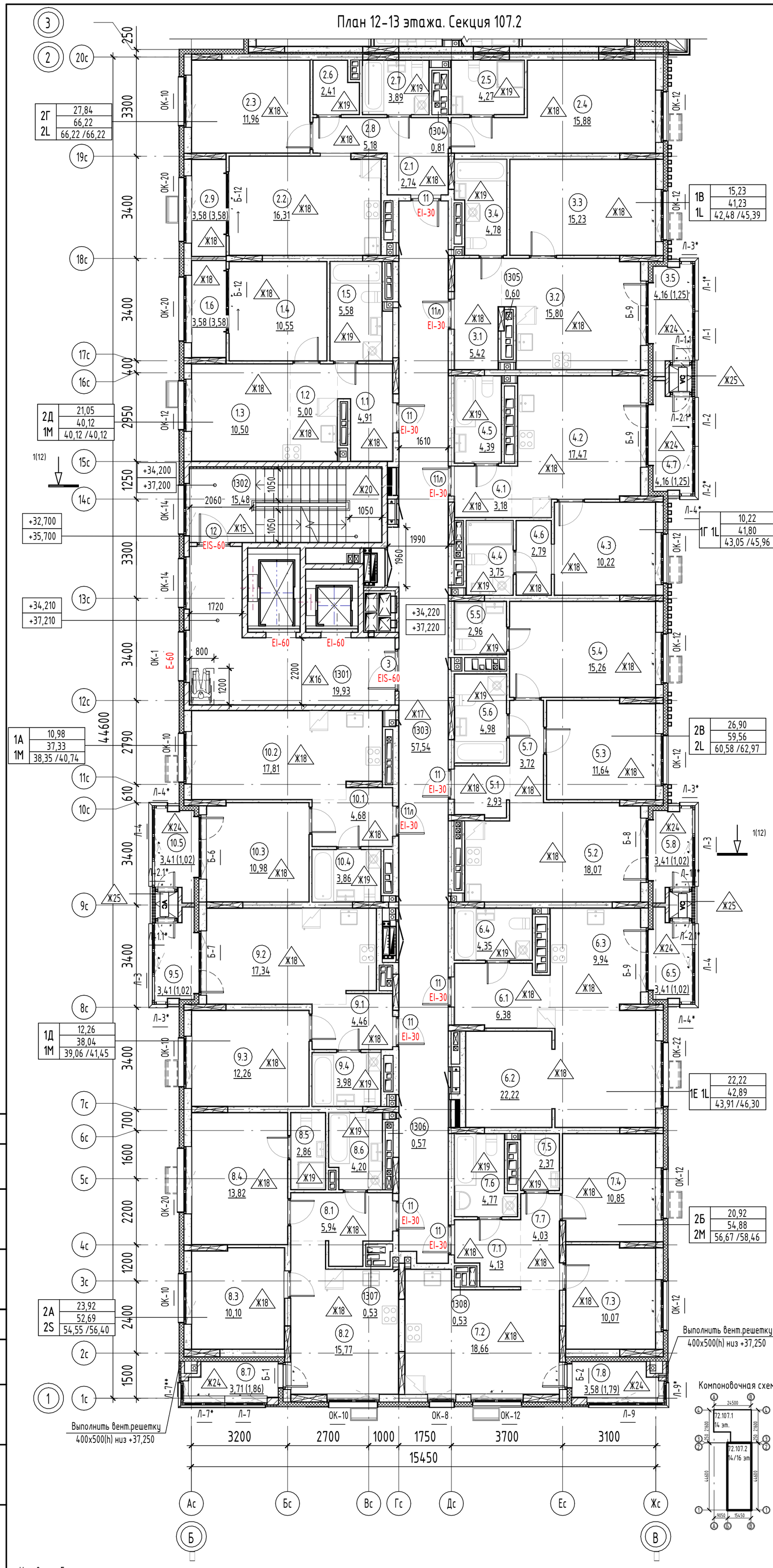

Компоновочная схема:

Экспликация помещений 12-13-го этажей

№	Наименование	Площадь, м2	Площадь с коэф., м2
2Д			
1.1	Прихожая	4,91	4,91
1.2	Кухня-ниша	5,00	5,00
1.3	Жилая комната	10,50	10,50
1.4	Жилая комната	10,55	10,55
1.5	С/У	5,58	5,58
1.6	Зимний сад	3,58	3,58
		40,12	40,12
2Г			
2.1	Прихожая	2,74	2,74
2.2	Кухня-столовая	16,31	16,31
2.3	Жилая комната	11,96	11,96
2.4	Жилая комната	15,88	15,88
2.5	Уборная	4,27	4,27
2.6	Постирочная	2,41	2,41
2.7	С/У	3,89	3,89
2.8	Коридор	5,18	5,18
2.9	Зимний сад	3,58	3,58
		66,22	66,22
1В			
3.1	Прихожая	5,42	5,42
3.2	Кухня-столовая	15,80	15,80
3.3	Жилая комната	15,23	15,23
3.4	С/У	4,78	4,78
3.5	Балкон	4,16	1,25
		45,39	42,48
1Г			
4.1	Прихожая	3,18	3,18
4.2	Кухня-столовая	17,47	17,47
4.3	Жилая комната	10,22	10,22
4.4	Уборная	3,75	3,75
4.5	С/У	4,39	4,39
4.6	Гардероб	2,79	2,79
4.7	Балкон	4,16	1,25
		45,96	43,05
2В			
5.1	Прихожая	2,93	2,93
5.2	Кухня-столовая	18,07	18,07
5.3	Жилая комната	11,64	11,64
5.4	Жилая комната	15,26	15,26
5.5	Уборная	2,96	2,96
5.6	С/У	4,98	4,98
5.7	Коридор	3,72	3,72
5.8	Балкон	3,41	1,02
		62,97	60,58
1Е			
6.1	Прихожая	6,38	6,38
6.2	Жилая комната	22,22	22,22
6.3	Кухня	9,94	9,94
6.4	С/У	4,35	4,35
6.5	Балкон	3,41	1,02
		46,30	43,91
2Б			
7.1	Прихожая	4,13	4,13
7.2	Кухня-столовая	18,66	18,66
7.3	Жилая комната	10,07	10,07
7.4	Жилая комната	10,85	10,85
7.5	Уборная	2,37	2,37
7.6	С/У	4,77	4,77
7.7	Коридор	4,03	4,03
7.8	Лоджия	3,58	1,79
		58,46	56,67
2А			
8.1	Прихожая	5,94	5,94
8.2	Кухня-столовая	15,77	15,77
8.3	Жилая комната	10,10	10,10
8.4	Жилая комната	13,82	13,82
8.5	Уборная	2,86	2,86
8.6	С/У	4,20	4,20
8.7	Лоджия	3,71	1,86
		56,40	54,55
1Д			
9.1	Прихожая	4,46	4,46
9.2	Кухня-столовая	17,34	17,34
9.3	Жилая комната	12,26	12,26
9.4	С/У	3,98	3,98
9.5	Балкон	3,41	1,02
		41,45	39,06
1А			
10.1	Прихожая	4,68	4,68
10.2	Кухня-столовая	17,81	17,81
10.3	Жилая комната	10,98	10,98
10.4	С/У	3,86	3,86
10.5	Балкон	3,41	1,02
		40,74	38,35
МОП			
1301	Лифтовой холл	19,93	19,93
1302	Лестничная клетка	15,48	15,48
1303	Межквартирный коридор	57,54	57,54
		92,95	92,95
Техническое пространство			
1304	Вентиляционная шахта	0,81	0,81
1305	Вентиляционная шахта	0,60	0,60
1306	Вентиляционная шахта	0,57	0,57
1307	Вентиляционная шахта	0,53	0,53
1308	Вентиляционная шахта	0,53	0,53
		3,04	3,04
Общая площадь помещений		600,00	580,98

Примечание:
1. См. на листе 9
2. Конструкция пола террас см. альбом АС

Условные обозначения:

- коллектор водоснабжения
- коллектор отопления
- электрощиток
- пожарный гидрант
- место размещения наружного блока кондиционера
- возможное место установки корзины для кондиционера
- зона безопасности 1200х800мм
- ГКЛ - 75 мм
- керамзитобетонная стена – 250 мм
- керамзитобетонная стена – 190 мм
- керамзитобетонная перегородка – 90 мм
- монолитный железобетон – 250 мм
- монолитный железобетон – 200 мм
- монолитный железобетон – 180 мм
- минераловатный утеплитель – 150 мм
- минераловатный утеплитель – 50 мм

Обозначение марки квартиры

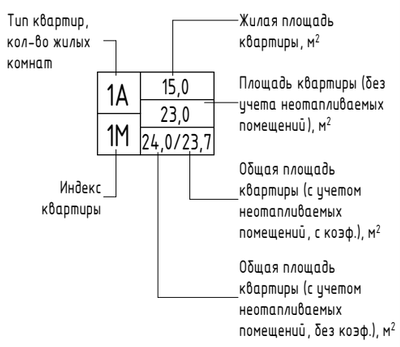

Изм.	Кол.уч.	Лист	№док.	Подп.	Дата
6	-	Зам.	04-26		08.26
5	-	Зам.	04-26		06.26
4	-	Зам.	04-26		05.26
3	-	Зам.	04-26		01.26
1	-	Зам.	57-25		10.25
Разработал		Филь			04.25
Проверил		Плигин			04.25
ГАП		Барышов			04.25
ГИП		Аверин			04.25
Н.контр		Рябиков			04.25

10101-ИДК23/86-АР/23-72.107-АР2

"Комплексная застройка территории, расположенной в границах улиц: Тобольский тракт-Обход города Тюмени (мкр. Губернаторский)"
Второй этап

Многоэтажный жилой дом ГП-72.107

Стадия	Лист	Листов
Р	7	

План 12-13 этажа. Секция 107.2

DEVISION
Архитектура и брендинг

Формат А2К

Согласовано

Взам. инв. №

Подп. и дата

Инв. № подл.

План 14 этажа. Секция 107.2

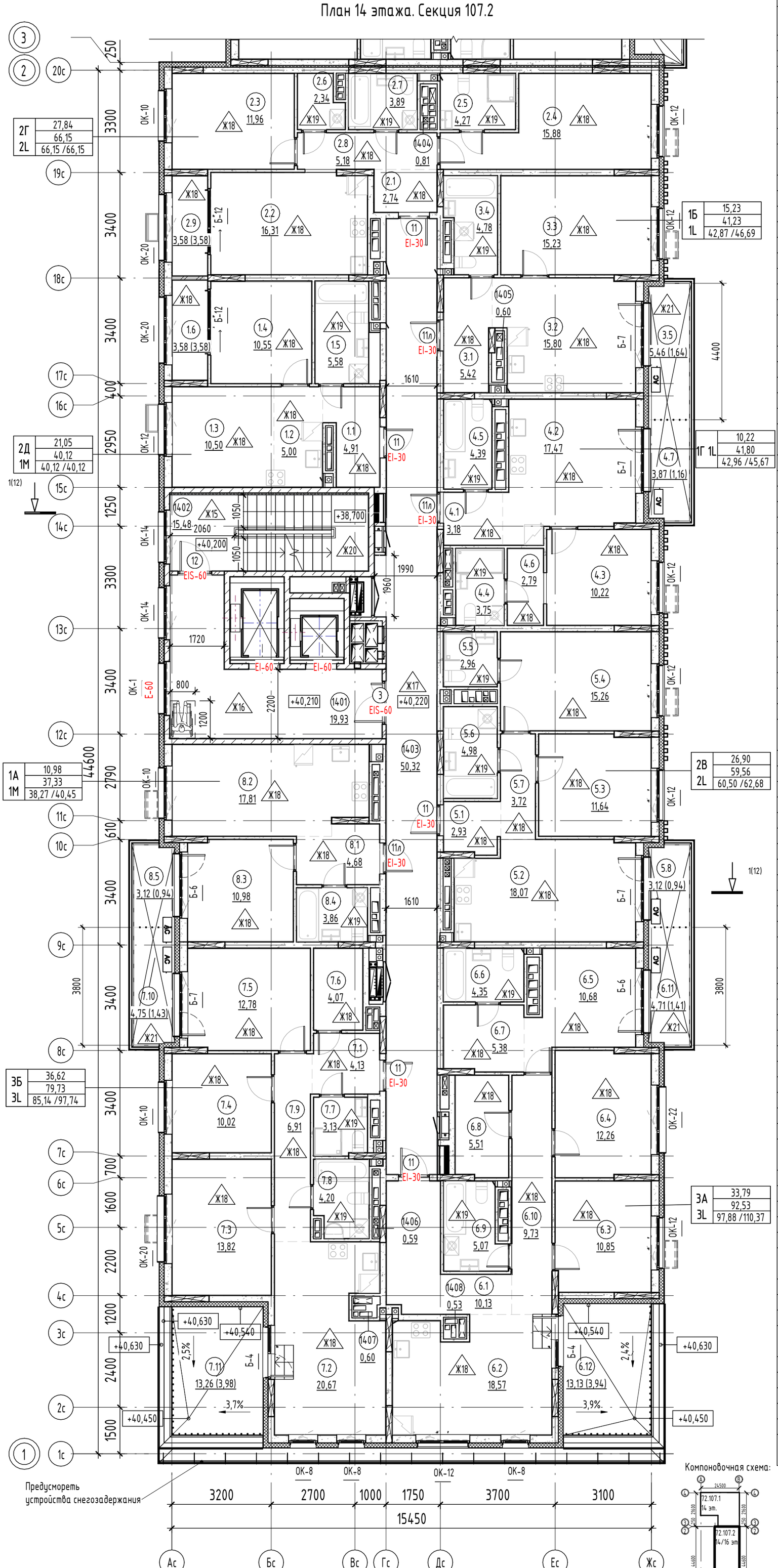

Экспликация помещений 14 этажа

№	Наименование	Площадь, м2	Площадь с коэф., м2
2Д			
1.1	Прихожая	4,91	4,91
1.2	Кухня-ниша	5,00	5,00
1.3	Жилая комната	10,50	10,50
1.4	Жилая комната	10,55	10,55
1.5	С/У	5,58	5,58
1.6	Зимний сад	3,58	3,58
		40,12	40,12
2Г			
2.1	Прихожая	2,74	2,74
2.2	Кухня-столовая	16,31	16,31
2.3	Жилая комната	11,96	11,96
2.4	Жилая комната	15,88	15,88
2.5	Уборная	4,27	4,27
2.6	Постирочная	2,34	2,34
2.7	С/У	3,89	3,89
2.8	Коридор	5,18	5,18
2.9	Зимний сад	3,58	3,58
		66,15	66,15
1Б			
3.1	Прихожая	5,42	5,42
3.2	Кухня-столовая	15,80	15,80
3.3	Жилая комната	15,23	15,23
3.4	С/У	4,78	4,78
3.5	Балкон	5,46	1,64
		46,69	42,87
1Г			
4.1	Прихожая	3,18	3,18
4.2	Кухня-столовая	17,47	17,47
4.3	Жилая комната	10,22	10,22
4.4	Уборная	3,75	3,75
4.5	С/У	4,39	4,39
4.6	Гардероб	2,79	2,79
4.7	Балкон	3,87	1,16
		45,67	42,96
2В			
5.1	Прихожая	2,93	2,93
5.2	Кухня-столовая	18,07	18,07
5.3	Жилая комната	11,64	11,64
5.4	Жилая комната	15,26	15,26
5.5	Уборная	2,96	2,96
5.6	С/У	4,98	4,98
5.7	Коридор	3,72	3,72
5.8	Балкон	3,12	0,94
		62,68	60,50
3А			
6.1	Прихожая	10,13	10,13
6.2	Кухня-столовая	18,57	18,57
6.3	Жилая комната	10,85	10,85
6.4	Жилая комната	12,26	12,26
6.5	Жилая комната	10,68	10,68
6.6	С/У	4,35	4,35
6.7	Гардероб	5,38	5,38
6.8	Гардероб	5,51	5,51
6.9	С/У	5,07	5,07
6.10	Коридор	9,73	9,73
6.11	Балкон	4,71	1,41
6.12	Терраса	13,13	3,94
		110,37	97,88
3Б			
7.1	Прихожая	4,13	4,13
7.2	Кухня-столовая	20,67	20,67
7.3	Жилая комната	13,82	13,82
7.4	Жилая комната	10,02	10,02
7.5	Жилая комната	12,78	12,78
7.6	Гардероб	4,07	4,07
7.7	Уборная	3,13	3,13
7.8	С/У	4,20	4,20
7.9	Коридор	6,91	6,91
7.10	Балкон	4,75	1,43
7.11	Терраса	13,26	3,98
		97,74	85,14
1А			
8.1	Прихожая	4,68	4,68
8.2	Кухня-столовая	17,81	17,81
8.3	Жилая комната	10,98	10,98
8.4	С/У	3,86	3,86
8.5	Балкон	3,12	0,94
		40,45	38,27
МОП			
1401	Лифтовой холл	19,93	19,93
1402	Лестничная клетка	15,48	15,48
1403	Межквартирный коридор	50,32	50,32
		85,73	85,73
Техническое пространство			
1404	Вентиляционная шахта	0,81	0,81
1405	Вентиляционная шахта	0,60	0,60
1406	Вентиляционная шахта	0,59	0,59
1407	Вентиляционная шахта	0,60	0,60
1408	Вентиляционная шахта	0,53	0,53
		3,13	3,13
Общая площадь помещений		598,73	562,75

Компоновочная схема:

Примечание:
1. См. на листе 9
2. Конструкция пола террас см. альбом АС

Условные обозначения:

- коллектор водоснабжения
- коллектор отопления
- электрощиток
- пожарный гидрант
- место размещения наружного блока кондиционера
- возможное место установки корзины для кондиционера
- зона безопасности 1200х800мм
- ГКЛ - 75 мм
- керамзитобетонная стена – 250 мм
- керамзитобетонная стена – 190 мм
- керамзитобетонная перегородка – 90 мм
- монолитный железобетон – 250 мм
- монолитный железобетон – 200 мм
- монолитный железобетон – 180 мм
- минераловатный утеплитель – 150 мм
- минераловатный утеплитель – 50 мм

Обозначение марки квартиры

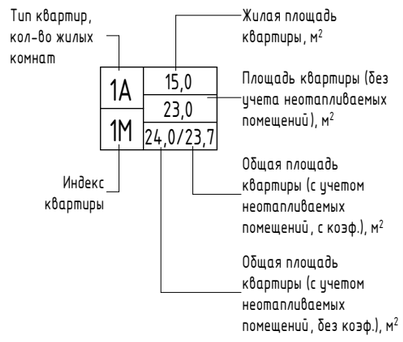

5	-	Зам.	04-26		06.26
4	-	Зам.	04-26		05.26
1	-	Зам.	57-25		10.25
Изм.	Кол.уч.	Лист	№док.	Подп.	Дата
Разработал		Тимерханова			04.25
Проверил		Серебряков			04.25
ГАП		Барышов			04.25
ГИП		Аверин			04.25
Н.контр		Рябиков			04.25

10101-ИДК23/86-АР/23-72.107-АР2

"Комплексная застройка территории, расположенной в границах улиц: Тобольский тракт-Обход города Тюмени (мкр. Губернаторский)"
Второй этап

Многоэтажный жилой дом ГП-72.107

Стадия	Лист	Листов
Р	8	

План 14 этажа. Секция 107.2

DEVISION
Архитектура и брендинг

Формат А2К

Согласовано

Взам. инв. №

Подп. и дата

Инв. № подл.

План 15 этажа. Секция 107.2

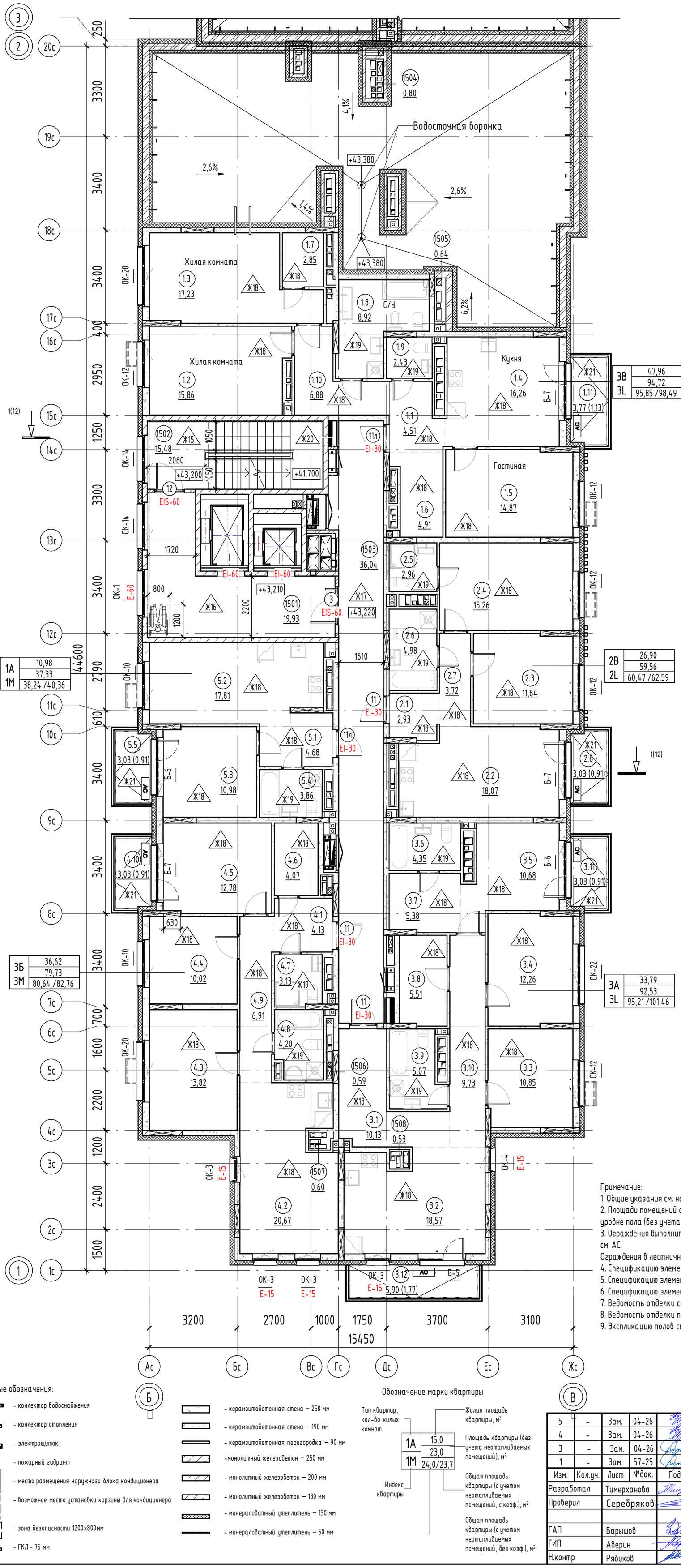

Экспликация помещений 15 этажа

№	Наименование	Площадь, м2	Площадь с коэф., м2
3В			
1.1	Прихожая	4,51	4,51
1.2	Жилая комната	15,86	15,86
1.3	Жилая комната	17,23	17,23
1.4	Кухня	16,26	16,26
1.5	Гостиная	14,87	14,87
1.6	Гардероб	4,91	4,91
1.7	Постирочная	2,85	2,85
1.8	С/У	8,92	8,92
1.9	Уборная	2,43	2,43
1.10	Коридор	6,88	6,88
1.11	Балкон	3,77	1,13
		98,49	95,85
2В			
2.1	Прихожая	2,93	2,93
2.2	Кухня-столовая	18,07	18,07
2.3	Жилая комната	11,64	11,64
2.4	Жилая комната	15,26	15,26
2.5	Уборная	2,96	2,96
2.6	С/У	4,98	4,98
2.7	Коридор	3,72	3,72
2.8	Балкон	3,03	0,91
		62,59	60,47
3А			
3.1	Прихожая	10,13	10,13
3.2	Кухня-столовая	18,57	18,57
3.3	Жилая комната	10,85	10,85
3.4	Жилая комната	12,26	12,26
3.5	Жилая комната	10,68	10,68
3.6	С/У	4,35	4,35
3.7	Гардероб	5,38	5,38
3.8	Гардероб	5,51	5,51
3.9	С/У	5,07	5,07
3.10	Коридор	9,73	9,73
3.11	Балкон	3,03	0,91
3.12	Балкон	5,90	1,77
		101,46	95,21
3Б			
4.1	Прихожая	4,13	4,13
4.2	Кухня-столовая	20,67	20,67
4.3	Жилая комната	13,82	13,82
4.4	Жилая комната	10,02	10,02
4.5	Жилая комната	12,78	12,78
4.6	Гардероб	4,07	4,07
4.7	Уборная	3,13	3,13
4.8	С/У	4,20	4,20
4.9	Коридор	6,91	6,91
4.10	Балкон	3,03	0,91
		82,76	80,64
1А			
5.1	Прихожая	4,68	4,68
5.2	Кухня-столовая	17,81	17,81
5.3	Жилая комната	10,98	10,98
5.4	С/У	3,86	3,86
5.5	Балкон	3,03	0,91
		40,36	38,24
МОП			
1501	Лифтовой холл	19,93	19,93
1502	Лестничная клетка	15,48	15,48
1503	Межквартирный коридор	36,04	36,04
		71,45	71,45
Техническое пространство			
1504	Вентиляционная шахта	0,80	0,80
1505	Вентиляционная шахта	0,64	0,64
1506	Вентиляционная шахта	0,59	0,59
1507	Вентиляционная шахта	0,60	0,60
1508	Вентиляционная шахта	0,53	0,53
		3,16	3,16
Общая площадь помещений		460,27	445,02

Компоновочная схема:

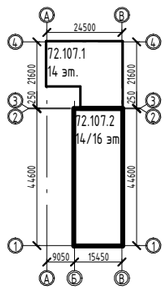

Примечание:

1. Общие указания см. на листе 1.
2. Площади помещений определены по их размерам, измеряемым между отделанными поверхностями стен и перегородок на уровне пола (без учета плинтусов). Отделка стен и перегородок условно принята 20мм.
3. Ограждения выполнить металлическими, покрыть грунтовкой с последующей окраской эмалью, цвет см. АР.ПОФ, ограждения см. АС.
Ограждения в лестничной клетке выполнить высотой 1,2 м от чистого пола, цвет – RAL 7016.
4. Спецификацию элементов заполнения дверных проемов смотри лист - 17.
5. Спецификацию элементов заполнения оконных проемов смотри листы - 14, 15.
6. Спецификацию элементов заполнения балконных проемов смотри лист - 16.
7. Ведомость отделки стен помещений смотреть на листе - 18.
8. Ведомость отделки потолков смотреть на листе - 19.
9. Экспликацию полов смотреть на листах - 20, 21.

Условные обозначения:

- коллектор водоснабжения
- коллектор отопления
- электрощиток
- пожарный гидрант
- место размещения наружного блока кондиционера
- возможное место установки корзины для кондиционера
- зона безопасности 1200х800мм
- ГКЛ - 75 мм
- керамзитобетонная стена – 250 мм
- керамзитобетонная стена – 190 мм
- керамзитобетонная перегородка – 90 мм
- монолитный железобетон – 250 мм
- монолитный железобетон – 200 мм
- монолитный железобетон – 180 мм
- минераловатный утеплитель – 150 мм
- минераловатный утеплитель – 50 мм

Обозначение марки квартиры

5	-	Зам.	04-26		06.26
4	-	Зам.	04-26		05.26
3	-	Зам.	04-26		01.26
1	-	Зам.	57-25		10.25
Изм.	Кол.уч.	Лист	№док.	Подп.	Дата
Разработал		Тимерханова			04.25
Проверил		Серебряков			04.25
ГАП		Барышов			04.25
ГИП		Аверин			04.25
Н.контр		Рябиков			04.25

10101-ИДК23/86-АР/23-72.107-АР2

"Комплексная застройка территории, расположенной в границах улиц: Тобольский тракт-Обход города Тюмени (мкр. Губернаторский)"
Второй этап

Многоэтажный жилой дом ГП-72.107

Стадия	Лист	Листов
Р	9	

План 15 этажа. Секция 107.2

DEVISION
Архитектура и брендинг

Формат А2К

Согласовано

Взам. инв. №

Подп. и дата

Инв. № подл.

План 16 этажа. Секция 107.2

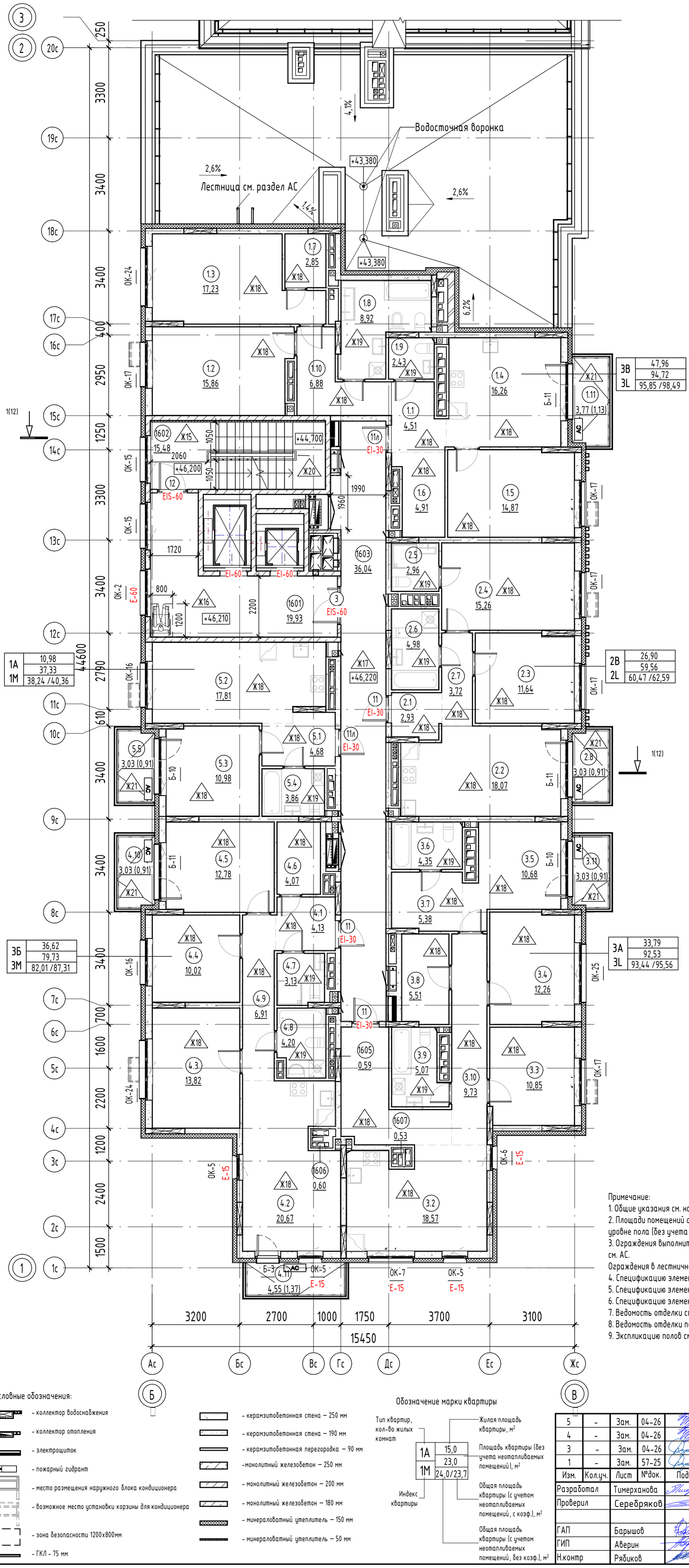

Экспликация помещений 16 этажа

№	Наименование	Площадь, м2	Площадь с коэф., м2
3В			
1.1	Прихожая	4,51	4,51
1.2	Жилая комната	15,86	15,86
1.3	Жилая комната	17,23	17,23
1.4	Кухня	16,26	16,26
1.5	Гостиная	14,87	14,87
1.6	Гардероб	4,91	4,91
1.7	Гардероб	2,85	2,85
1.8	С/У	8,92	8,92
1.9	Уборная	2,43	2,43
1.10	Коридор	6,88	6,88
1.11	Балкон	3,77	1,13
		98,49	95,85
2В			
2.1	Прихожая	2,93	2,93
2.2	Кухня-столовая	18,07	18,07
2.3	Жилая комната	11,64	11,64
2.4	Жилая комната	15,26	15,26
2.5	Уборная	2,96	2,96
2.6	С/У	4,98	4,98
2.7	Коридор	3,72	3,72
2.8	Балкон	3,03	0,91
		62,59	60,47
3А			
3.1	Прихожая	10,13	10,13
3.2	Кухня-столовая	18,57	18,57
3.3	Жилая комната	10,85	10,85
3.4	Жилая комната	12,26	12,26
3.5	Жилая комната	10,68	10,68
3.6	С/У	4,35	4,35
3.7	Гардероб	5,38	5,38
3.8	Гардероб	5,51	5,51
3.9	С/У	5,07	5,07
3.10	Коридор	9,73	9,73
3.11	Балкон	3,03	0,91
		95,56	93,44
3Б			
4.1	Прихожая	4,13	4,13
4.2	Кухня-столовая	20,67	20,67
4.3	Жилая комната	13,82	13,82
4.4	Жилая комната	10,02	10,02
4.5	Жилая комната	12,78	12,78
4.6	Гардероб	4,07	4,07
4.7	Уборная	3,13	3,13
4.8	С/У	4,20	4,20
4.9	Коридор	6,91	6,91
4.10	Балкон	3,03	0,91
4.11	Балкон	4,55	1,37
		87,31	82,01
1А			
5.1	Прихожая	4,68	4,68
5.2	Кухня-столовая	17,81	17,81
5.3	Жилая комната	10,98	10,98
5.4	С/У	3,86	3,86
5.5	Балкон	3,03	0,91
		40,36	38,24
МОП			
1601	Лифтовой холл	19,93	19,93
1602	Лестничная клетка	15,48	15,48
1603	Межквартирный коридор	36,04	36,04
		71,45	71,45
Техническое пространство			
1605	Вентиляционная шахта	0,59	0,59
1606	Вентиляционная шахта	0,60	0,60
1607	Вентиляционная шахта	0,53	0,53
		1,72	1,72
Общая площадь помещений		457,48	443,18

Компоновочная схема:

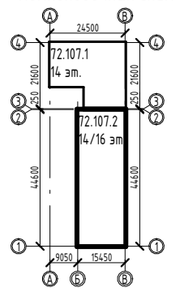

Примечание:

1. Общие указания см. на листе 1.
2. Площади помещений определены по их размерам, измеряемым между отделанными поверхностями стен и перегородок на уровне пола (без учета плинтусов). Отделка стен и перегородок условно принята 20мм.
3. Ограждения выполнить металлическими, покрыть грунтовкой с последующей окраской эмалью, цвет см. АР.ПОФ, ограждения см. АС.
Ограждения в лестничной клетке выполнить высотой 1,2 м от чистого пола, цвет – RAL 7016.
4. Спецификацию элементов заполнения дверных проемов смотри лист - 17.
5. Спецификацию элементов заполнения оконных проемов смотри листы - 14, 15.
6. Спецификацию элементов заполнения балконных проемов смотри лист - 16.
7. Ведомость отделки стен помещений смотреть на листе - 18.
8. Ведомость отделки потолков смотреть на листе - 19.
9. Экспликацию полов смотреть на листах - 20, 21.

Условные обозначения:

- коллектор водоснабжения
- коллектор отопления
- электрощиток
- пожарный гидрант
- место размещения наружного блока кондиционера
- возможное место установки корзины для кондиционера
- зона безопасности 1200х800мм
- ГКЛ - 75 мм
- керамзитобетонная стена – 250 мм
- керамзитобетонная стена – 190 мм
- керамзитобетонная перегородка – 90 мм
- монолитный железобетон – 250 мм
- монолитный железобетон – 200 мм
- монолитный железобетон – 180 мм
- минераловатный утеплитель – 150 мм
- минераловатный утеплитель – 50 мм

Обозначение марки квартиры

5	-	Зам.	04-26		06.26	10101-ИДК23/86-АР/23-72.107-АР2
4	-	Зам.	04-26		05.26	
3	-	Зам.	04-26		01.26	"Комплексная застройка территории, расположенной в границах улиц: Тобольский тракт-Обход города Тюмени (мкр. Губернаторский)" Второй этап
1	-	Зам.	57-25		10.25	
Изм.	Кол.уч.	Лист	№док.	Подп.	Дата	
Разработал		Тимерханова			04.25	Многоэтажный жилой дом ГП-72.107
Проверил		Серебряков			04.25	
ГАП		Барышов			04.25	План 16 этажа. Секция 107.2
ГИП		Аверин			04.25	
Н.контр		Рябиков			04.25	

Стадия	Лист	Листов
Р	10	

DEVISION Архитектура и брендинг

Формат А2К

Согласовано

Взам. инв. №

Подп. и дата

Инв. № подл.

План кровли. Фрагмент выхода на кровлю. Секция 107.2

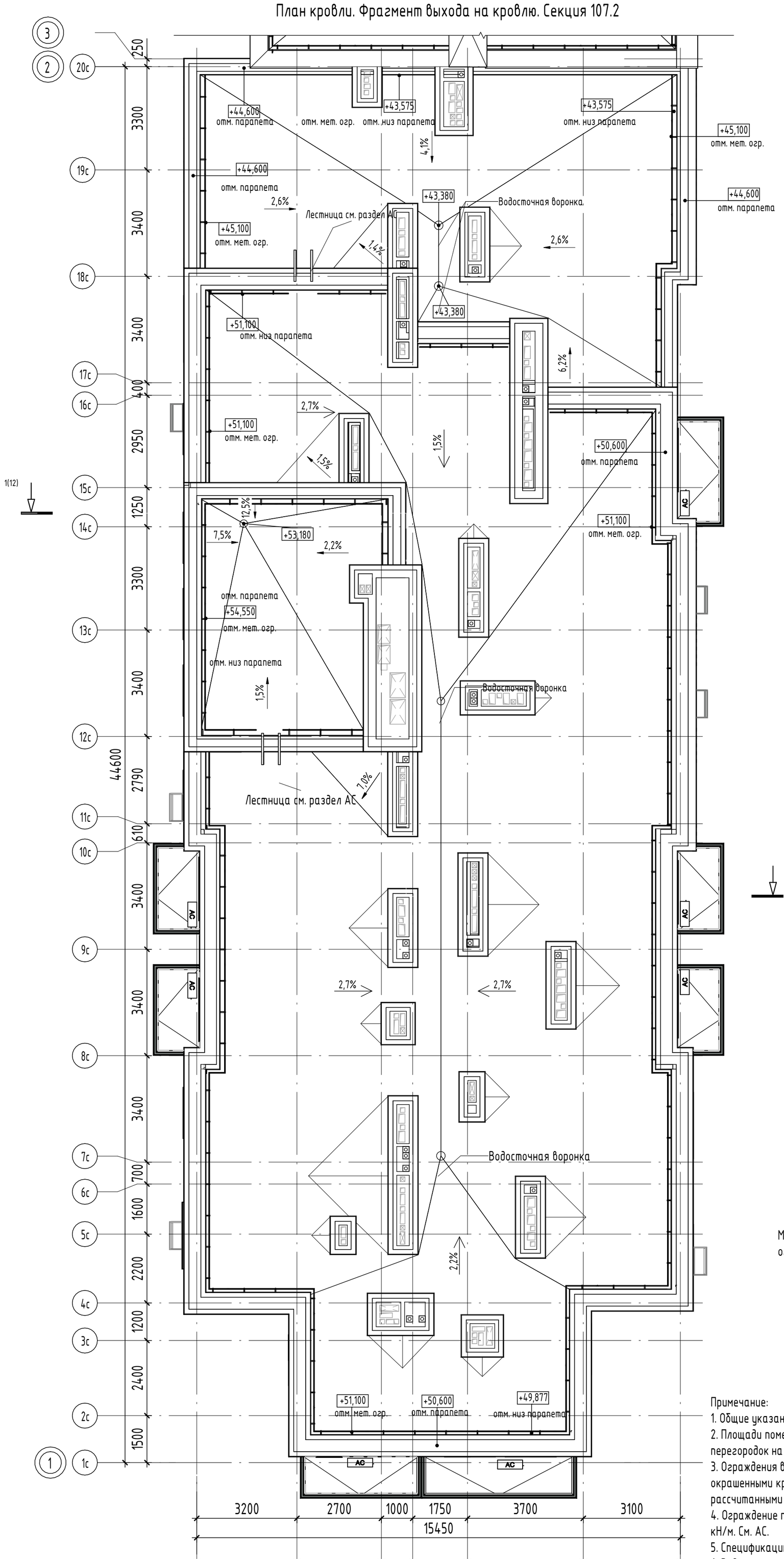

Экспликация помещений кровли		
№	Наименование	Площадь, м2
Техническое помещение		
1701	Машинное помещение	18,78
		18,78
МОП		
1702	Лестничная клетка	24,59
		24,59
Общая площадь помещений		43,37

1(12)

Разрез 3

Фрагмент выхода на кровлю

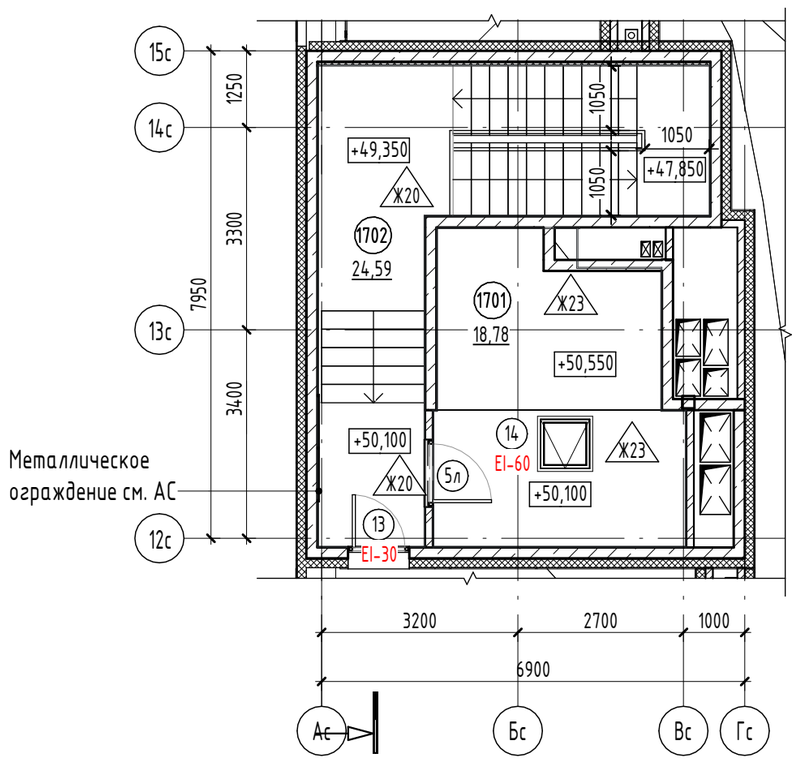

Примечание:

1. Общие указания см. на листе 1.
2. Площади помещений определены по их размерам, измеряемым между отделанными поверхностями стен и перегородок на уровне пола (без учета плинтусов). Отделка стен и перегородок условно принята 20мм.
3. Ограждения в лестничной клетки, выполнить высотой 1,2м от чистого пола, металлическими, окрашенными краской по металлу за 2 раза, RAL 7016. Ограждения выполнить непрерывными с поручнями, рассчитанными на восприятие горизонтальных нагрузок не менее 0,3 кН/м. См. АС.
4. Ограждение парапетов RAL 7016, рассчитанное на восприятие горизонтальных нагрузок не менее 0,3 кН/м. См. АС.
5. Спецификацию элементов заполнения дверных проемов смотри лист - 17.
6. Ведомость отделки стен помещений смотреть на листе - 18.
7. Ведомость отделки потолков смотреть на листе - 19.
8. Экспликацию полов смотреть на листах - 20, 21.
9. Отметки и раскрытие вентиляционных шахт, оборудование на кровли см. ОВ, АС.

Компоновочная схема:

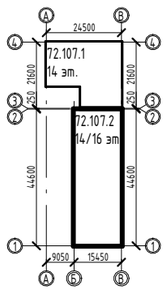

001 — Номер и площадь помещения

10,2

1 — Марка двери

Предел огнестойкости EIS-60

Изм.	Кол.уч.	Лист	№док.	Подп.	Дата
5	-	Зам.	04-26		06.26
4	-	Зам.	04-26		05.26
3	-	Зам.	04-26		01.26
2	-	Зам.	57-25		10.25
1	-	Зам.	57-25		05.25
Разработал		Тимерханова			04.25
Проверил		Серебряков			04.25
ГАП		Барышов			04.25
ГИП		Аверин			04.25
Н.контр		Рябиков			04.25

10101-ИДК23/86-АР/23-72.107-АР2

"Комплексная застройка территории, расположенной в границах улиц: Тобольский тракт-Обход города Тюмени (мкр. Губернаторский)"
Второй этап

Многоэтажный жилой дом ГП-72.107

Стадия	Лист	Листов
Р	11	

План кровли. Фрагмент выхода на кровлю. Секция 107.2

DEVISION
Архитектура и брендинг

Согласовано

Взам. инв. №

Подп. и дата

Инв. № подл.

Формат А2К

Разрез 1-1. Секция 107.2

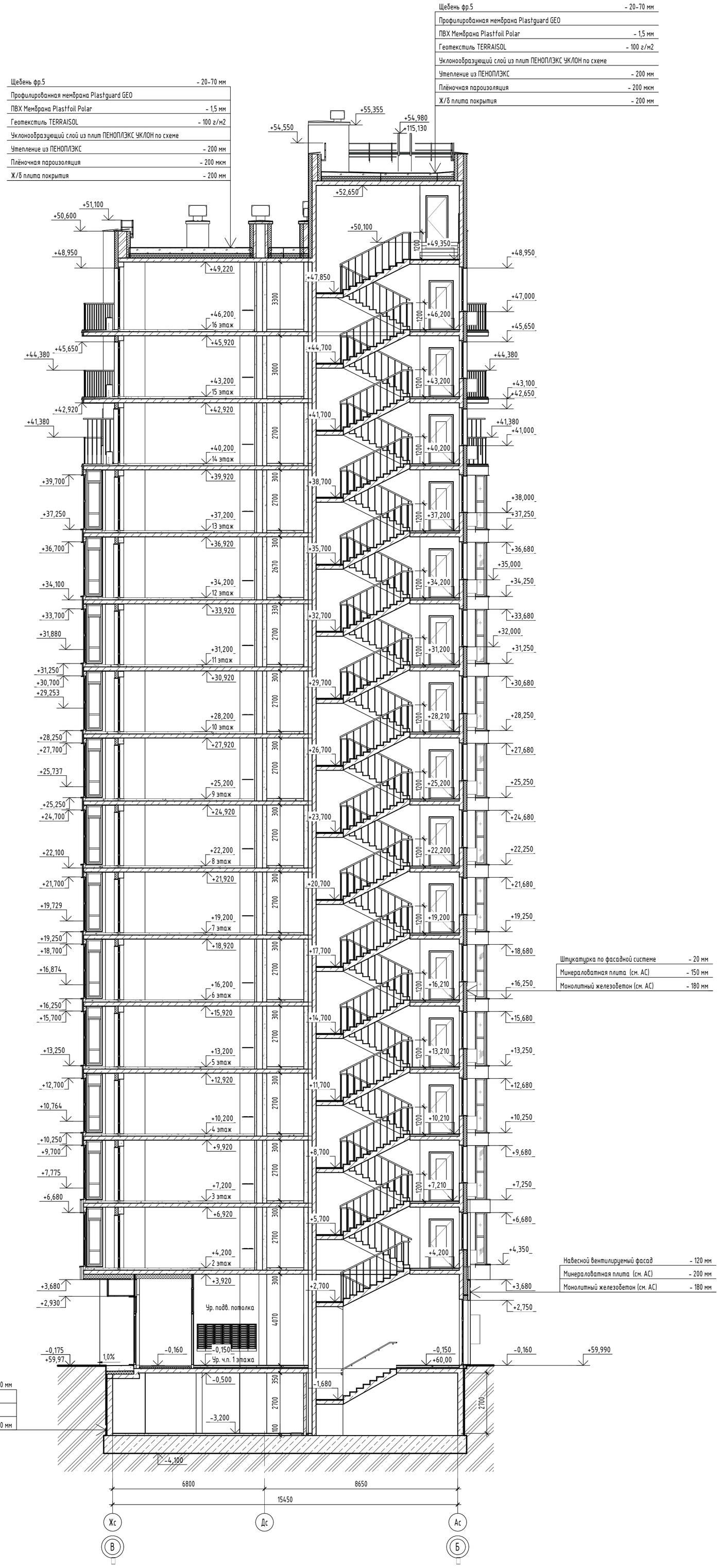

Компоновочная схема:

Примечание:
За отметку чистого пола первого этажа принят уровень -0,150, что соответствует абсолютной отметке 60,00.

5	-	Зам.	04-26		06.26
4	-	Зам.	04-26		05.26
1	-	Зам.	57-25		05.25
Изм.	Кол.уч.	Лист	№док.	Подп.	Дата
Разработал		Румянцева			04.25
Проверил		Серебряков			04.25
ГАП		Барышов			04.25
ГИП		Аверин			04.25
Н.контр		Рябиков			04.25

10101-ИДК23/86-АР/23-72.107-АР2

"Комплексная застройка территории, расположенной в границах улиц: Тобольский тракт-Обход города Тюмени (мкр. Губернаторский)"
Второй этап

Многоэтажный жилой дом ГП-72.107

Стадия	Лист	Листов
Р	12	

Разрез 1-1. Секция 107.2

DEVISION
Архитектура и брендинг

Согласовано

Согласовано

Взам. инв. №

Подп. и дата

Инв. № подл.

Формат А1К

Сечение А-А

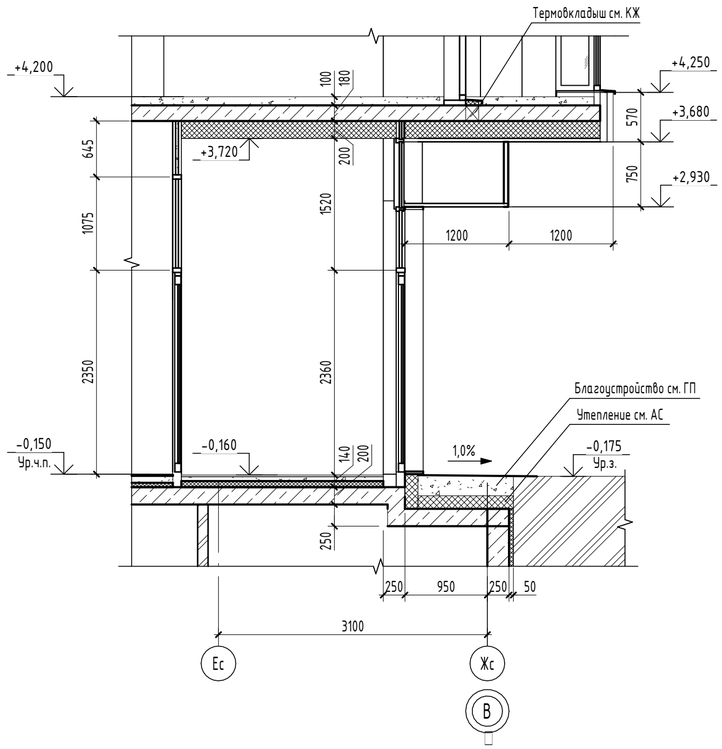

Сечение Б-Б

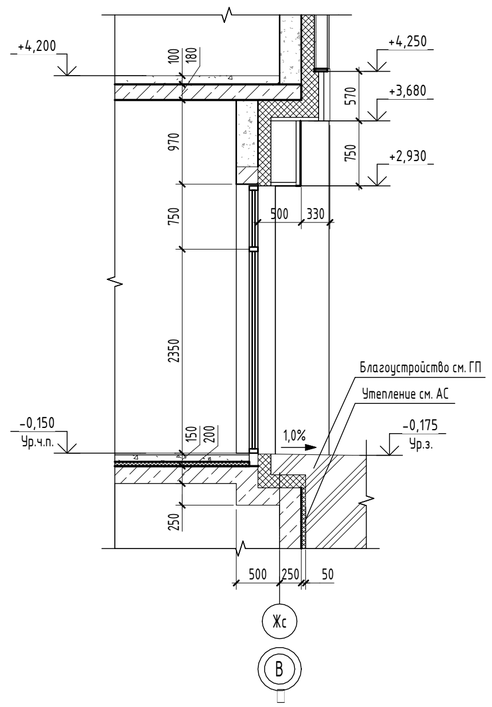

Сечение В-В

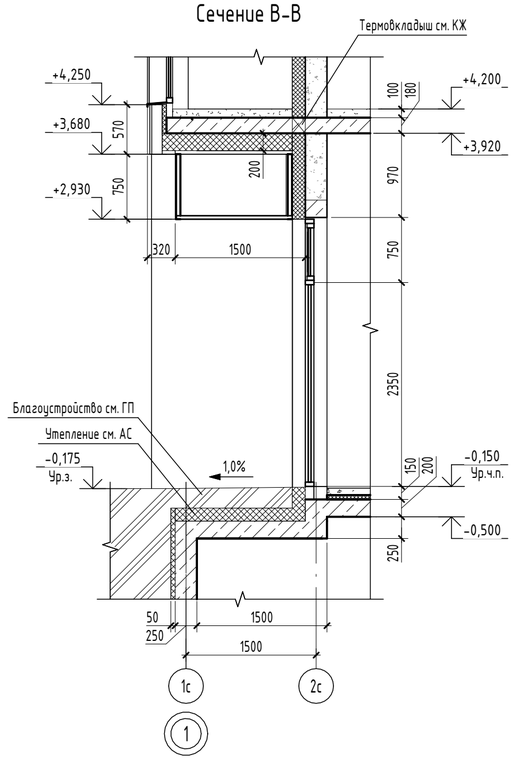

Сечение Г-Г

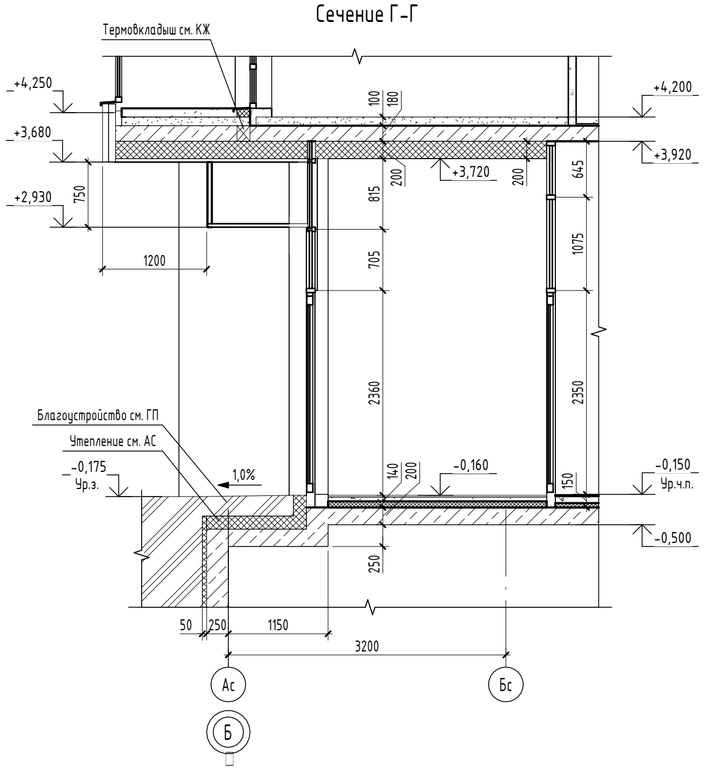

1. Сечения замаркированы на листе 3.
2. Смотреть совместно с листами 22-24 данного комплекта.

						10101-ИДК23/86-АР/23-72.107-АР2	
						"Комплексная застройка территории, расположенной в границах улиц: Тобольский тракт-Обход города Тюмени (мкр. Губернаторский)" Второй этап	
6	-	Нов.	04-26		08.26		
Изм.	Кол.уч.	Лист	№док.	Подп.	Дата		
Разработал		Антошкин			08.26	Многоэтажный жилой дом ГП-72.107	Стадия: Р; Лист: 12.1; Листов:
Проверил		Серебряков			08.26		
ГАП		Барышов			08.26	Сечения по входам. Секция 107.2	DEVISION Архитектура и брендинг
ГИП		Залалов			08.26		
Н.контр		Рябиков			08.26		

Согласовано

Согласовано

Взам. инв. №

Подп. и дата

Инв. № подл.

Формат А2А

Спецификация элементов витражей

Марка экземпляра	Обозначение	Наименование	Всего	Примечание
Внутренний витраж				
Вв-1	ГОСТ 21519-2022	ОА КП 4220х3200	1	
Вв-2	ГОСТ 21519-2022	ОА КП 4220х3200	1	
Вв-3	ГОСТ 21519-2022	ОА КП 4220х3960	1	
Наружный витраж				
Вн-1	ГОСТ 21519-2022	ОА 3230х900	2	
Вн-2	ГОСТ 21519-2022	ОА КП 3230х1530	1	
Вн-3	ГОСТ 21519-2022	ОА 3230х1700	3	
Вн-4	ГОСТ 21519-2022	ОА КП 3230х1700	1	
Вн-5	ГОСТ 21519-2022	ОА 3230х2200	1	
Вн-6	ГОСТ 21519-2022	ОА 3230х2200	1	
Вн-7	ГОСТ 21519-2022	ОА КП 4220х2360	2	
Вн-8	ГОСТ 21519-2022	ОА 3230х2420	4	
Вн-9	ГОСТ 21519-2022	ОА 3230х2420	3	
Вн-10	ГОСТ 21519-2022	ОА КП 4220х2420	1	
Вн-11	ГОСТ 21519-2022	ОА КП 4220х3000	1	
Вн-12	ГОСТ 21519-2022	ОА КП 4220х3000	1	

Вв-1

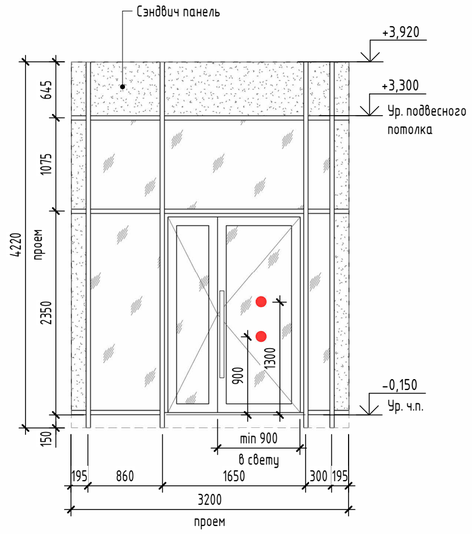

Вв-2

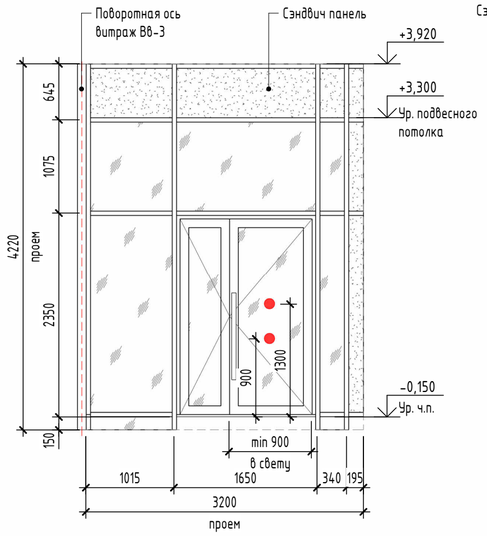

Вв-3

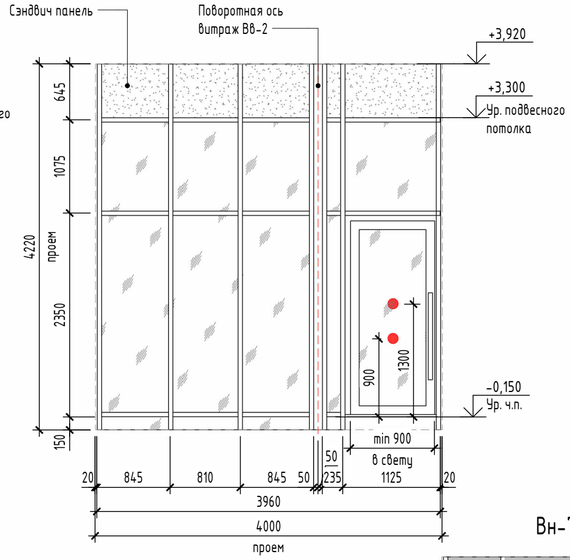

Вн-1

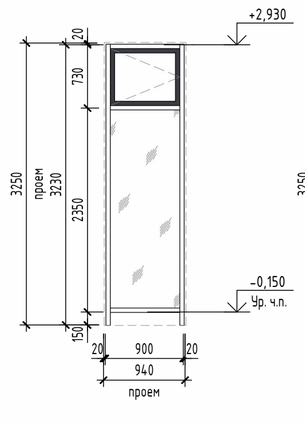

Вн-2

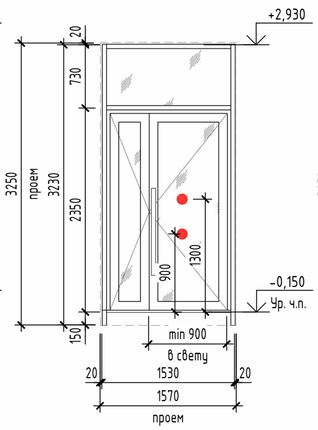

Вн-3

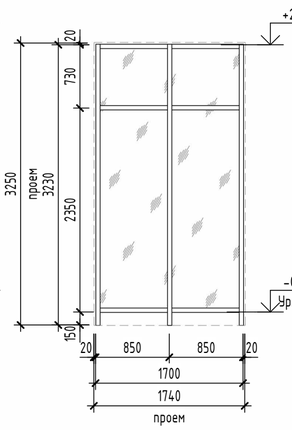

Вн-4

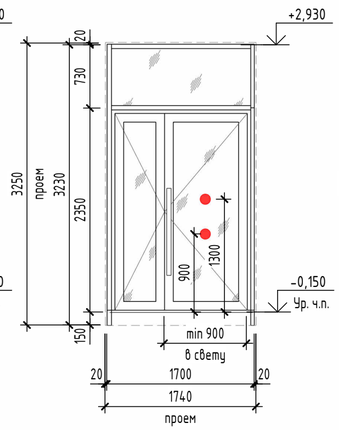

Вн-5/Вн-6 (зерк.)

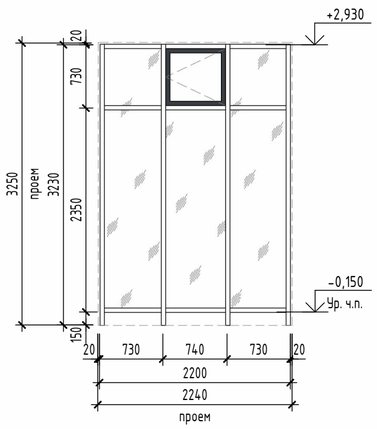

Вн-8

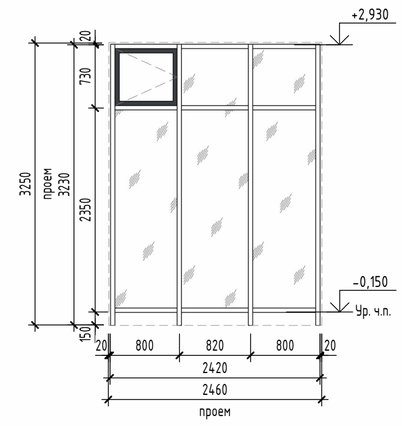

Вн-7

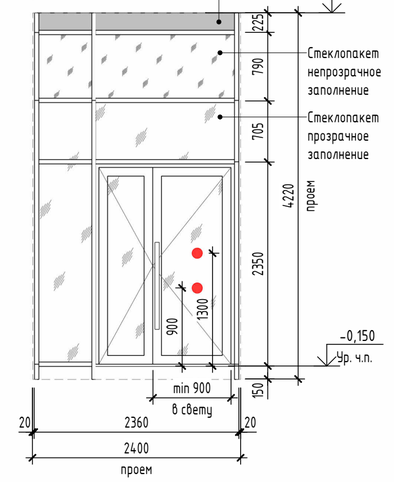

Вн-9

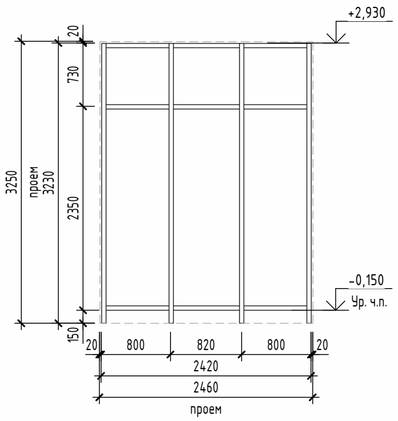

Вн-10

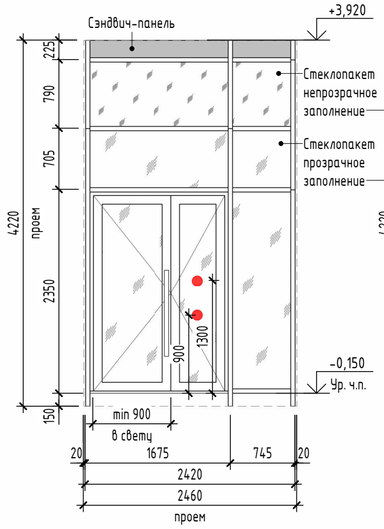

Вн-11

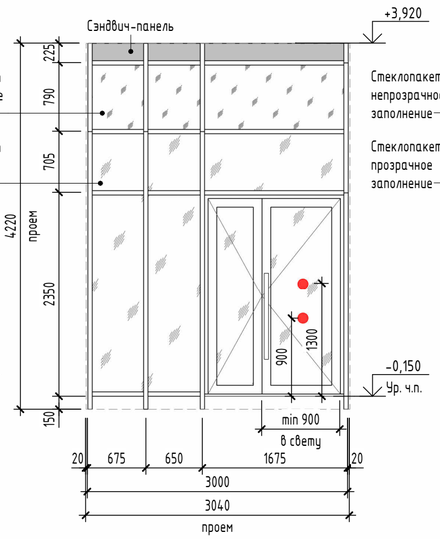

Вн-12

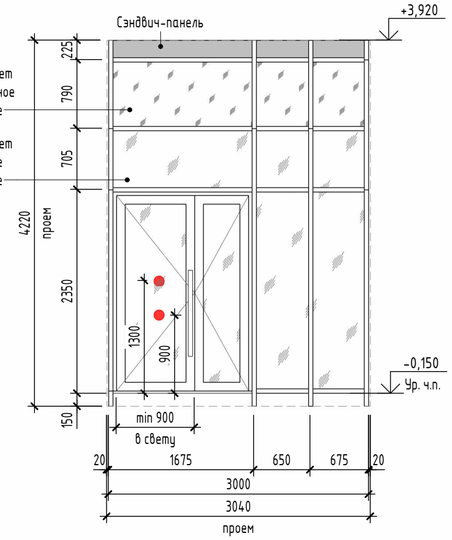

Примечание:

1. Общие указания см. на листе 1.
2. Смотреть маркировку витражей на плане первого этажа, лист 3.
3. Эскизы витражей выполнены с наружной стороны.
4. В спецификации указаны габаритные размеры витражей, без учета монтажного зазора по периметру. Габариты проемов под витражные изделия см. альбом АС. При изготовлении и монтаже изделий уточнить размеры проемов по месту, после окончания кладочных работ.
5. Монтажные швы в проемах витражей выполнить в соответствие с ГОСТ 30971-2012.
6. При монтаже витражных конструкций предусмотреть использование бутилкаучуковых самоклеющихся герметизирующих лент.
7. Приведенное сопротивление теплопередаче наружных витражей не менее R=0.71 м2С/Вт.
8. Наружные витражи выполнить в теплом профиле с заполнением двухкамерным стеклопакетом.
9. Наружное стекло витражей выполнить закаленным. Остекление дверей витражей тамбуров предусмотреть с ударобезопасной пленкой кл. А3.1.
10. Двери в витражах выполнить утепленными, с уплотнением в притворах, с доводчиком.
11. Доводчики устанавливаемые на двери должны закрываться с усилием 19,5Нм, обеспечивающие задержку автоматического закрывания дверей не менее 5 секунд.
12. Полотна двупольной двери, ведущей из лестничной клетки наружу, оборудовать устройством самозакрывания с координацией последовательного закрывания полотен.
13. Витражи из алюминиевого профиля с наружной стороны окрасить в заводских условиях согласно цвету по RAL, смотреть паспорт цветового решения фасадов (альбом 10101-ИДК23/86-АР/23-72.106-АР.ПОФ).
14. С внутренней стороны помещений, профиля окрасить в заводских условиях согласно цвету по RAL 9003.
15. Согласно СП 59.13330.2020 на прозрачных полотнах дверей предусмотреть яркую контрастную маркировку в форме круга диаметром от 0,1 до 0,2 м на уровнях 0,9-1,0 м и 1,3-1,4 м.
16. Высота порогов не должна превышать 14 мм.

						10101-ИДК23/86-АР/23-72.107-АР2
						"Комплексная застройка территории, расположенной в границах улиц: Тобольский тракт-Обход города Тюмени (мкр. Губернаторский)" Второй этап
1	-	Зам.	57-25		05.25	
Изм.	Кол.уч.	Лист	№док.	Подп.	Дата	
Разработал		Тимерханова			04.25	Многоэтажный жилой дом ГП-72.107
Проверил		Серебряков			04.25	Стадия: Р; Лист: 13; Листов:
ГАП		Барышов			04.25	
ГИП		Аверин			04.25	Спецификация витражей. Схемы габаритных размеров наружных витражей
Н.контр		Рябиков			04.25	DEVISION Архитектура и брендинг

Согласовано

Согласовано

Взам. инв. №

Подп. и дата

Инв. № подл.

Формат А2А

Спецификация элементов заполнения оконных проемов

Ном. поз.	Обозначение	Наименование	Размеры проема hxb (мм)	Цвет окна с фасада	Количество по этажам																Кровля	Всего	Примечание
					ТЭ	1 эт	2 эт	3 эт	4 эт	5 эт	6 эт	7 эт	8 эт	9 эт	10 эт	11 эт	12 эт	13 эт	14 эт	15 эт	16 эт			
ОК-1	ГОСТ 21519-2022, ГОСТ Р 53308-2009	ОА П ОСП 1660х1700 Е-60	1700х1740	RAL 7005	0	0	1	1	1	1	1	1	1	1	1	1	1	1	1	1	0	0	14	
ОК-2	ГОСТ 21519-2022, ГОСТ Р 53308-2009	ОА П ОСП 1960х1700 Е-60	2000х1740	RAL 7005	0	0	0	0	0	0	0	0	0	0	0	0	0	0	0	0	1	0	1	
ОК-3	ГОСТ 21519-2022, ГОСТ Р 53308-2009	ОА ОСП 2410х900 Е-15	2450х940	RAL 7005	0	0	0	0	0	0	0	0	0	0	0	0	0	0	0	4	0	0	4	см. прим. 14, 19
ОК-4	ГОСТ 21519-2022, ГОСТ Р 53308-2009	ОА ОСП 2410х900 Е-15	2450х940	RAL 7005	0	0	0	0	0	0	0	0	0	0	0	0	0	0	0	1	0	0	1	см. прим. 14, 19
ОК-5	ГОСТ 21519-2022, ГОСТ Р 53308-2009	ОА ОСП 2710х900 Е-15	2750х940	RAL 7005	0	0	0	0	0	0	0	0	0	0	0	0	0	0	0	0	3	0	3	см. прим. 14, 19
ОК-6	ГОСТ 21519-2022, ГОСТ Р 53308-2009	ОА ОСП 2710х900 Е-15	2750х940	RAL 7005	0	0	0	0	0	0	0	0	0	0	0	0	0	0	0	0	1	0	1	см. прим. 14, 19
ОК-7	ГОСТ 21519-2022, ГОСТ Р 53308-2009	ОА КП 2710х1700 Е-15	2750х1740	RAL 7005	0	0	0	0	0	0	0	0	0	0	0	0	0	0	0	0	1	0	1	см. прим. 14, 19
ОК-8	ГОСТ 23166-2024	ОП ОСП 1660х900	1700х940	Ледяной серый (KADF8)	0	0	0	1	1	1	1	1	1	1	1	1	1	1	3	0	0	0	14	
ОК-9	ГОСТ 23166-2024	ОП ОСП 1660х900	1700х940	Антрацитово серый брашированный (KD874-34)	0	0	1	0	0	0	0	0	0	0	0	0	0	0	0	0	0	0	1	
ОК-10	ГОСТ 23166-2024	ОП ОСП К 1660х1700	1700х1740	Ледяной серый (KADF8)	0	0	1	5	5	5	5	5	5	5	5	5	5	5	3	2	0	0	61	
ОК-11	ГОСТ 23166-2024	ОП ОСП К 1660х1700	1700х1740	Антрацитово серый брашированный (KD874-34)	0	0	4	0	0	0	0	0	0	0	0	0	0	0	0	0	0	0	4	
ОК-12	ГОСТ 23166-2024	ОП ОСП К 1660х1700	1700х1740	Ледяной серый (KADF8)	0	0	6	9	9	9	9	9	9	9	9	9	9	9	8	5	0	0	118	
ОК-13	ГОСТ 23166-2024	ОП ОСП К 1660х1700	1700х1740	Антрацитово серый брашированный (KD874-34)	0	0	3	0	0	0	0	0	0	0	0	0	0	0	0	0	0	0	3	
ОК-14	ГОСТ 23166-2024	ОП ОСП К 1660х1700	1700х1740	Ледяной серый (KADF8)	0	0	2	2	2	2	2	2	2	2	2	2	2	2	2	2	0	0	28	оборудовано замком
ОК-15	ГОСТ 23166-2024	ОП ОСП К 1960х1700	2000х1740	Ледяной серый (KADF8)	0	0	0	0	0	0	0	0	0	0	0	0	0	0	0	0	2	0	2	оборудовано замком
ОК-16	ГОСТ 23166-2024	ОП ОСП К 1960х1700	2000х1740	Ледяной серый (KADF8)	0	0	0	0	0	0	0	0	0	0	0	0	0	0	0	0	2	0	2	
ОК-17	ГОСТ 23166-2024	ОП ОСП К 1960х1700	2000х1740	Ледяной серый (KADF8)	0	0	0	0	0	0	0	0	0	0	0	0	0	0	0	0	5	0	5	
ОК-18	ГОСТ 23166-2024	ОП ОСП К 2260х1700	2300х1740	Антрацитово серый брашированный (KD874-34)	0	2	0	0	0	0	0	0	0	0	0	0	0	0	0	0	0	0	2	
ОК-19	ГОСТ 23166-2024	ОП ОСП К 2260х1700	2300х1740	Антрацитово серый брашированный (KD874-34)	0	1	0	0	0	0	0	0	0	0	0	0	0	0	0	0	0	0	1	
ОК-20	ГОСТ 23166-2024	ОП ОСП К 1660х2200	1700х2240	Ледяной серый (KADF8)	0	0	0	3	3	3	3	3	3	3	3	3	3	3	3	2	0	0	38	
ОК-21	ГОСТ 23166-2024	ОП ОСП К 1660х2200	1700х2240	Антрацитово серый брашированный (KD874-34)	0	0	3	0	0	0	0	0	0	0	0	0	0	0	0	0	0	0	3	
ОК-22	ГОСТ 23166-2024	ОП ОСП К 1660х2200	1700х2240	Ледяной серый (KADF8)	0	0	0	1	1	1	1	1	1	1	1	1	1	1	1	1	0	0	13	
ОК-23	ГОСТ 23166-2024	ОП ОСП К 1660х2200	1700х2240	Антрацитово серый брашированный (KD874-34)	0	0	1	0	0	0	0	0	0	0	0	0	0	0	0	0	0	0	1	
ОК-24	ГОСТ 23166-2024	ОП ОСП К 1960х2200	2000х2240	Ледяной серый (KADF8)	0	0	0	0	0	0	0	0	0	0	0	0	0	0	0	0	2	0	2	
ОК-25	ГОСТ 23166-2024	ОП ОСП К 1960х2200	2000х2240	Ледяной серый (KADF8)	0	0	0	0	0	0	0	0	0	0	0	0	0	0	0	0	1	0	1	
ОК-26	ГОСТ 23166-2024	ОП ОСП К 2260х2200	2300х2240	Антрацитово серый брашированный (KD874-34)	0	3	0	0	0	0	0	0	0	0	0	0	0	0	0	0	0	0	3	
Л-1	ГОСТ 569226-2016	ОБП ПО Ал ОЛ 2410х1650	2600х1650	Ледяной серый (KADF8)	0	0	1	1	0	2	1	1	1	1	1	1	1	1	0	0	0	0	12	
Л-1*	ГОСТ 569226-2016	ОБП П Ал ОЛ 2410х1580	2600х1580	Ледяной серый (KADF8)	0	0	1	1	0	2	1	1	1	1	1	1	1	1	0	0	0	0	12	
Л-1**	ГОСТ 569226-2016	ОБП П Ал ОЛ 2410х440	2600х630	Ледяной серый (KADF8)	0	0	1	2	1	3	2	2	2	2	2	2	0	0	0	0	0	0	19	
Л-1.1*	ГОСТ 23166-2024	ОСВз 2630х690	2670х730	Ледяной серый (KADF8)	0	0	1	3	2	4	3	3	3	3	3	3	3	3	0	0	0	0	34	
Л-2	ГОСТ 569226-2016	ОБП ПО Ал ОЛ 2410х1650	2600х1650	Ледяной серый (KADF8)	0	0	1	1	0	2	1	1	1	1	1	1	1	1	0	0	0	0	12	
Л-2*	ГОСТ 569226-2016	ОБП П Ал ОЛ 2410х1580	2600х1580	Ледяной серый (KADF8)	0	0	1	1	0	2	1	1	1	1	1	1	1	1	0	0	0	0	12	
Л-2**	ГОСТ 569226-2016	ОБП П Ал ОЛ 2410х440	2600х630	Ледяной серый (KADF8)	0	0	1	1	0	2	1	1	1	1	1	1	0	0	0	0	0	0	10	
Л-2.1*	ГОСТ 23166-2024	ОСВз 2630х690	2670х730	Ледяной серый (KADF8)	0	0	1	3	2	4	3	3	3	3	3	3	3	3	0	0	0	0	34	
Л-3	ГОСТ 569226-2016	ОБП ПО Ал ОЛ 2410х2630	2600х2630	Ледяной серый (KADF8)	0	0	0	2	2	2	2	2	2	2	2	2	2	2	2	0	0	0	22	
Л-3*	ГОСТ 569226-2016	ОБП П Ал ОЛ 2410х440	2600х530	Ледяной серый (KADF8)	0	0	0	1	1	1	1	1	1	1	1	1	3	3	0	0	0	0	15	
Л-3.1*	ГОСТ 23166-2024	ОСВз 2630х690	2670х730	Ледяной серый (KADF8)	0	0	1	0	0	0	0	0	0	0	0	0	0	0	0	0	0	0	1	
Л-3.1.1*	ГОСТ 23166-2024	ОСВз 2530х690	2570х730	Ледяной серый (KADF8)	0	0	1	0	0	0	0	0	0	0	0	0	0	0	0	0	0	0	1	
Л-4	ГОСТ 569226-2016	ОБП ПО Ал ОЛ 2410х2630	2600х2630	Ледяной серый (KADF8)	0	0	0	2	2	2	2	2	2	2	2	2	2	2	2	0	0	0	22	
Л-4*	ГОСТ 569226-2016	ОБП П Ал ОЛ 2410х440	2600х530	Ледяной серый (KADF8)	0	0	0	2	2	2	2	2	2	2	2	2	3	3	0	0	0	0	24	
Л-4.1*	ГОСТ 23166-2024	ОСВз 2630х690	2670х730	Ледяной серый (KADF8)	0	0	1	0	0	0	0	0	0	0	0	0	0	0	0	0	0	0	1	
Л-4.1.1*	ГОСТ 23166-2024	ОСВз 2530х690	2570х730	Ледяной серый (KADF8)	0	0	1	0	0	0	0	0	0	0	0	0	0	0	0	0	0	0	1	
Л-5	ГОСТ 569226-2016	ОБП ПО Ал ОЛ 2410х2630	2600х2630	Антрацитово серый брашированный (KD874-34)	0	0	1	0	0	0	0	0	0	0	0	0	0	0	0	0	0	0	1	
Л-5*	ГОСТ 569226-2016	ОБП П Ал ОЛ 2410х440	2600х630	Антрацитово серый брашированный (KD874-34)	0	0	1	0	0	0	0	0	0	0	0	0	0	0	0	0	0	0	1	
Л-5.1	ГОСТ 569226-2016	ОБП ПО Ал ОЛ 2310х2630	2500х2630	Антрацитово серый брашированный (KD874-34)	0	0	1	0	0	0	0	0	0	0	0	0	0	0	0	0	0	0	1	
Л-5.1*	ГОСТ 569226-2016	ОБП П Ал ОЛ 2310х440	2500х630	Антрацитово серый брашированный (KD874-34)	0	0	1	0	0	0	0	0	0	0	0	0	0	0	0	0	0	0	1	
Л-6	ГОСТ 569226-2016	ОБП ПО Ал ОЛ 2410х2630	2600х2630	Антрацитово серый брашированный (KD874-34)	0	0	1	0	0	0	0	0	0	0	0	0	0	0	0	0	0	0	1	
Л-6*	ГОСТ 569226-2016	ОБП П Ал ОЛ 2410х440	2600х630	Антрацитово серый брашированный (KD874-34)	0	0	1	0	0	0	0	0	0	0	0	0	0	0	0	0	0	0	1	
Л-6.1	ГОСТ 569226-2016	ОБП ПО Ал ОЛ 2310х2630	2500х2630	Антрацитово серый брашированный (KD874-34)	0	0	1	0	0	0	0	0	0	0	0	0	0	0	0	0	0	0	1	
Л-6.1*	ГОСТ 569226-2016	ОБП П Ал ОЛ 2310х440	2500х630	Антрацитово серый брашированный (KD874-34)	0	0	1	0	0	0	0	0	0	0	0	0	0	0	0	0	0	0	1	
Л-7	ГОСТ 569226-2016	ОБП ПО Ал ОЛ 2410х1390	2430х1410	Ледяной серый (KADF8)	0	0	0	1	1	1	1	1	1	1	1	1	1	1	0	0	0	0	11	
Л-7*	ГОСТ 569226-2016	ОБП П Ал ОЛ 2410х1390	2430х1390	Ледяной серый (KADF8)	0	0	0	1	1	1	1	1	1	1	1	1	1	1	0	0	0	0	11	
Л-7**	ГОСТ 569226-2016	ОБП П Ал ОЛ 2410х710	2600х800	Ледяной серый (KADF8)	0	0	0	1	1	1	1	1	1	1	1	1	1	1	0	0	0	0	11	
Л-8	ГОСТ 569226-2016	ОБП ПО Ал ОЛ 2410х1390	2430х1410	Антрацитово серый брашированный (KD874-34)	0	0	1	0	0	0	0	0	0	0	0	0	0	0	0	0	0	0	1	
Л-8*	ГОСТ 569226-2016	ОБП П Ал ОЛ 2410х1390	2430х1390	Антрацитово серый брашированный (KD874-34)	0	0	1	0	0	0	0	0	0	0	0	0	0	0	0	0	0	0	1	
Л-8**	ГОСТ 569226-2016	ОБП П Ал ОЛ 2410х710	2600х800	Антрацитово серый брашированный (KD874-34)	0	0	1	0	0	0	0	0	0	0	0	0	0	0	0	0	0	0	1	
Л-9	ГОСТ 569226-2016	ОБП ПО Ал ОЛ 2410х2550	2600х2570	Ледяной серый (KADF8)	0	0	0	1	1	1	1	1	1	1	1	1	1	1	0	0	0	0	11	
Л-9*	ГОСТ 569226-2016	ОБП П Ал ОЛ 2410х710	2600х800	Ледяной серый (KADF8)	0	0	0	1	1	1	1	1	1	1	1	1	1	1	0	0	0	0	11	
Л-10	ГОСТ 569226-2016	ОБП ПО Ал ОЛ 2410х2550	2600х2570	Антрацитово серый брашированный (KD874-34)	0	0	1	0	0	0	0	0	0	0	0	0	0	0	0	0	0	0	1	
Л-10*	ГОСТ 569226-2016	ОБП П Ал ОЛ 2410х710	2600х800	Антрацитово серый брашированный (KD874-34)	0	0	1	0	0	0	0	0	0	0	0	0	0	0	0	0	0	0	1	

Примечания см. на листе 15.

Согласовано

Взам. инв. №

Подп. и дата

Инв. № подл.

						10101-ИДК23/86-АР/23-72.107-АР2
						"Комплексная застройка территории, расположенной в границах улиц: Тобольский тракт-Обход города Тюмени (мкр. Губернаторский)" Второй этап
4	-	Зам.	04-26		05.26	
Изм.	Кол.уч.	Лист	№док.	Подп.	Дата	
Разработал		Тимерханова			04.25	Многоэтажный жилой дом ГП-72.107
Проверил		Серебряков			04.25	
ГАП		Барышов			04.25	
ГИП		Аверин			04.25	Спецификация элементов заполнения оконных проемов
Н.контр		Рябиков			04.25	

Стадия	Лист	Листов
Р	14	

DEVISION
Архитектура и брендинг

Формат А2К

ОК-1

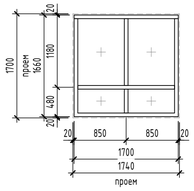

ОК-2

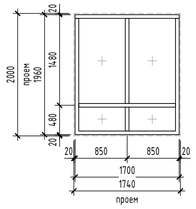

ОК-3, ОК-4

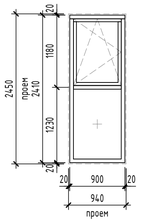

ОК-5, ОК-6

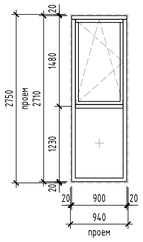

ОК-7

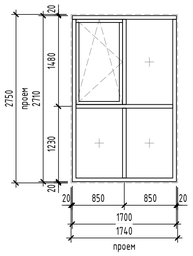

ОК-8, ОК-9

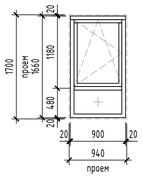

ОК-10, ОК-11, ОК-14

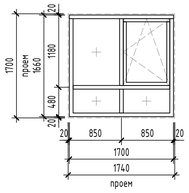

ОК-12, ОК-13

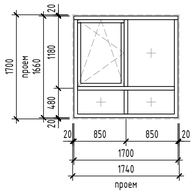

ОК-15, ОК-16

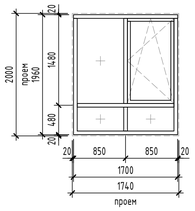

ОК-17

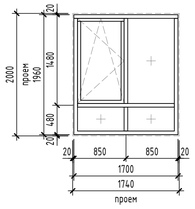

ОК-18, ОК-19 (зерк.)

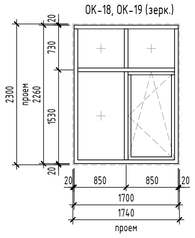

ОК-20, ОК-21

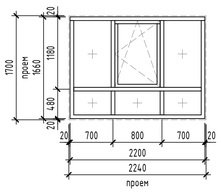

ОК-22, ОК-23

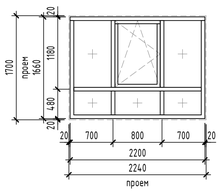

ОК-24, ОК-25 (зерк.)

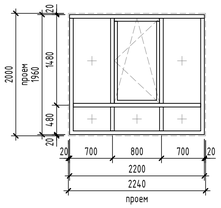

ОК-26

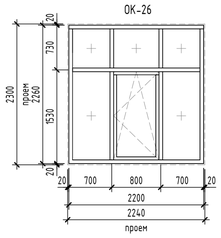

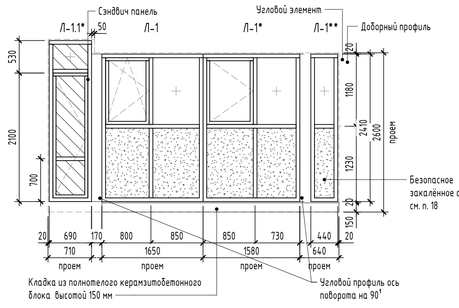

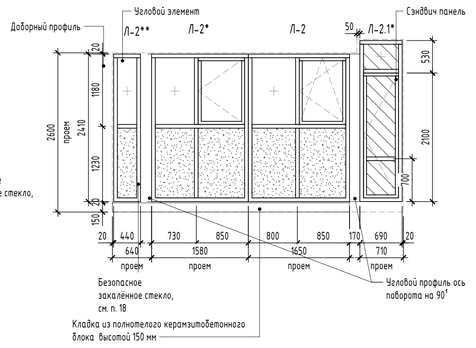

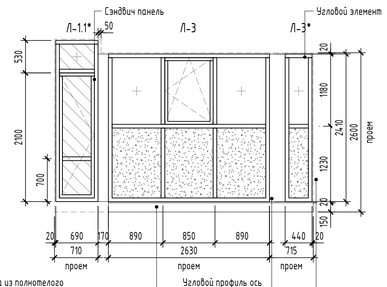

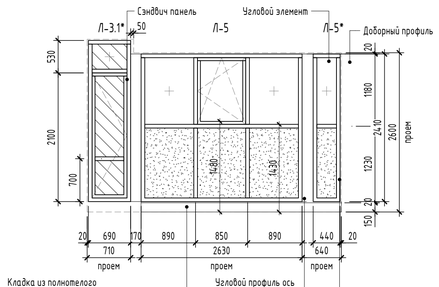

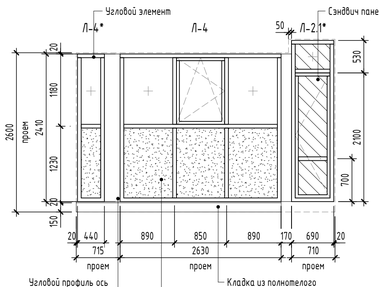

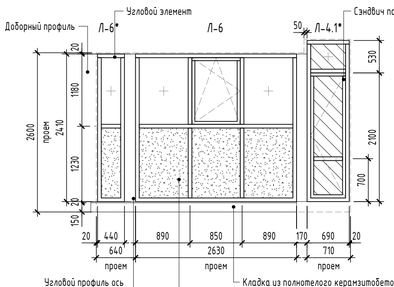

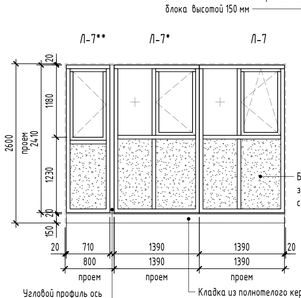

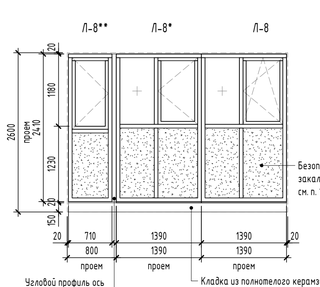

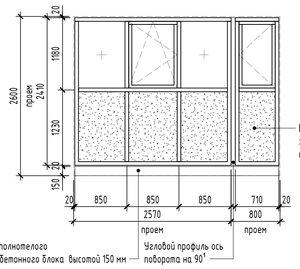

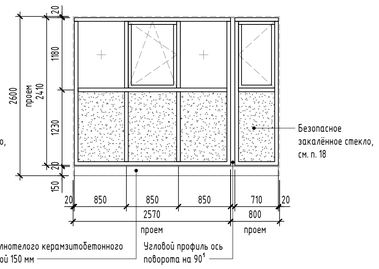

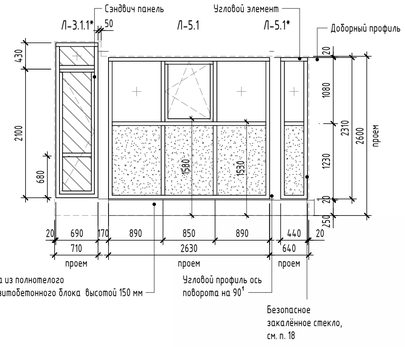

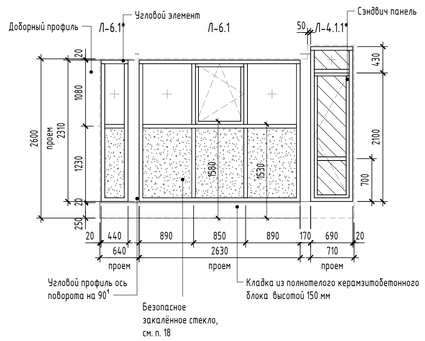

Примечания:

1. Общие указания см. на листе 1.
2. Смотри маркировку окон на поэтажных планах, листы - 3 - 10.
3. Эскизы окон выполнены с наружной стороны.
4. В спецификации указаны габаритные размеры окон, без учета монтажного зазора, 20 мм по периметру. Габариты проемов под оконные изделия см. альбом АС. При изготовлении и монтаже изделий уточнить размеры проемов по месту, после окончания кладочных работ.
5. Монтажные швы в оконных проемах выполнить в соответствие с ГОСТ 30971-2012.
6. При монтаже оконных конструкций предусмотреть использование бутилкаучуковых самоклеящихся герметизирующих лент.
7. Приведенное сопротивление теплопередаче наружных окон не менее R=0.74 м2С/Вт.
8. Наружные окна выполнить в теплом профиле с заполнением двухкамерным стеклопакетом.
9. Полимерные материалы для изготовления окон, а также комплектующие должны иметь заключения санитарно-эпидемиологической безопасности.
10. Все конструкции теплого контура должны быть оборудованы защитными замками типа - детский замок, ручка с ключом. Данное оборудование не должно препятствовать проветриванию помещения.
11. Все заполнения наружных оконных блоков, глухой нижней (неоткрывающейся) части, на высоте менее 0,9 м от уровня чистого пола, выполнить с безопасным стеклом по ГОСТ 30698 или многослойным стеклом по ГОСТ 30826 с классом защиты не ниже СМ3. Конструкция глухой, нижней (неоткрывающейся) части, наружных оконных блоков, должна обеспечивать восприятие динамических нагрузок (удар мягким телом) в соответствии с ГОСТ 30698, ГОСТ 30826 и другими действующими нормативными документами.
12. В нижней (неоткрывающейся) части оконных блоков лоджий применить полупрозрачное стекло, либо непрозрачное стекло, тонированное в массе, стеналит.
13. Соединение угловых изделий осуществлять через армирующий профиль. Профиль подобрать согласно расчета на ветровые нагрузки.
14. Для алюминиевых окон наружного остекления, на верхних этажах, заполнение нижних секций выполнить из стеклопакетов с применением закаленного стекла или стекла "триплекс" толщиной не менее 6 мм. Общая высота междуэтажных поясов, включая участок глухой наружной стены, совместно с глухими нижними секциями рам оконных конструкций, предусматривается не менее 1200 мм.
15. Оконные профили с наружной стороны окрасить в заводских условиях согласно цвету по RAL, смотреть паспорт цветового решения фасадов (альбом 10101-ИДК23/86-АР/23-72.106-АР.ПОФ).
16. С внутренней стороны помещений, профиля окрасить в заводских условиях согласно цвету по RAL 9003.
17. Для конструкций высотой более 2400 мм нижний ряд стекол должен соответствовать классу сопротивления СМ4.
18. Высота нижнего экрана остекления лоджии принята равной не менее 1200 мм. от уровня чистого пола лоджии. На этой высоте в рамной конструкции предусматривается основной горизонтальный ригель профильной системы, воспринимающий горизонтальные нагрузки не менее 0,5 кН/м с коэффициентом надёжности по нагрузке равным 1,2. (основной стеклонесущий ригель), рассчитанный на сочетание нагрузки от ветра и собственного веса стекла. (п. 5.3.2.5 ГОСТ Р 56926-2016).

В качестве светопрозрачного заполнения нижнего экрана применяется безопасное закаленное стекло по ГОСТ 30698 или многослойное по ГОСТ 30826 с классом защиты не ниже СМ3 и РЗА (п.5.3.2 ГОСТ 23166-2024).

19. Нижняя часть остекления ОК-3 - ОК-7 до ригеля выполнена из безопасного закаленного стекла Е-15 по ГОСТ 30698 не ниже СМ3.

Узел примыкания оконного блока

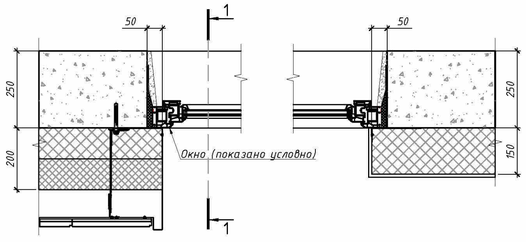

1-1

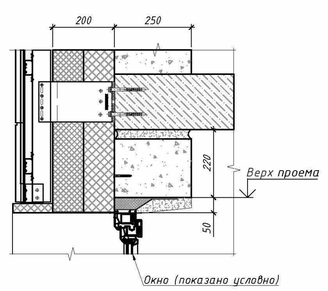

5	-	Зам.	04-26		06.26	10101-ИДК23/86-АР/23-72.107-АР2
4	-	Зам.	04-26		05.26	"Комплексная застройка территории, расположенной в границах улиц: Тобольский тракт-Обход города Тюмени (мкр. Губернаторский)"
3	-	Зам.	04-26		01.26	Второй этап
Изм.	Кол.уч.	Лист	№док.	Подп.	Дата	
Разработал		Тимерханова			04.25	Многоэтажный жилой дом ГП-72.107
Проверил		Серебряков			04.25	
ГАП		Баршков			04.25	Элементы заполнения оконных проемов
ГИП		Аверин			04.25	
Н.контр		Рябиков			04.25	

Стадия	Лист	Листов
Р	15	

DEVISION
Архитектура и брендинг

Формат А1А

Согласовано

Согласовано

Взам. инв. №

Подп. и дата

Инв. № подл.

Спецификация элементов заполнения балконных проемов

Ном. поз.	Обозначение	Наименование	Размеры проема hxb (мм)	Цвет окна с фасада	Количество по этажам																Кровля	Всего	Примечание
					ТЭ	1 эт	2 эт	3 эт	4 эт	5 эт	6 эт	7 эт	8 эт	9 эт	10 эт	11 эт	12 эт	13 эт	14 эт	15 эт	16 эт			
Теплые балконные двери																							
Б-1	ГОСТ 23166-2024	БП ОСП 2560 х870 Л	2600 х910	Ледяной серый (KADF8)	0	0	1	1	1	1	1	1	1	1	1	1	1	1	0	0	0	0	12	
Б-2	ГОСТ 23166-2024	БП ОСП 2560 х870 ПР	2600 х910	Ледяной серый (KADF8)	0	0	1	1	1	1	1	1	1	1	1	1	1	1	0	0	0	0	12	
Б-3	ГОСТ 23166-2024	БП ОСП 2860 х900 ПР	2900 х940	Ледяной серый (KADF8)	0	0	0	0	0	0	0	0	0	0	0	0	0	0	0	0	1	0	1	
Б-4	ГОСТ 23166-2024	БП ОСП 2160 х1700 Л	2200 х1740	RAL 7005	0	0	0	0	0	0	0	0	0	0	0	0	0	0	2	0	0	0	2	
Б-5	ГОСТ 23166-2024	БП ОСП 2560 х1700 Л	2600 х1740	Ледяной серый (KADF8)	0	0	0	0	0	0	0	0	0	0	0	0	0	0	0	1	0	0	1	
Б-6	ГОСТ 23166-2024	БП ОСП 2560 х2100 П	2600 х2140	Ледяной серый (KADF8)	0	0	0	1	1	1	1	1	1	1	1	1	1	1	2	2	0	0	15	
Б-6.1	ГОСТ 23166-2024	БП ОСП 2460 х2100 П	2500 х2140	Ледяной серый (KADF8)	0	0	1	0	0	0	0	0	0	0	0	0	0	0	0	0	0	0	1	
Б-7	ГОСТ 23166-2024	БП ОСП :2560 х2100 Л	:2600 х2140	Ледяной серый (KADF8)	0	0	0	1	1	1	1	1	1	1	1	1	1	1	4	3	0	0	18	
Б-7.1	ГОСТ 23166-2024	БП ОСП :2460 х2100 Л	:2500 х2140	Ледяной серый (KADF8)	0	0	1	0	0	0	0	0	0	0	0	0	0	0	0	0	0	0	1	
Б-8	ГОСТ 23166-2024	БП ОСП 2560 х2100 П	2600 х2140	Ледяной серый (KADF8)	0	0	1	1	1	1	1	1	1	1	1	1	1	1	0	0	0	0	12	
Б-9	ГОСТ 23166-2024	БП ОСП 2860 х2100 Л	2900 х2140	Ледяной серый (KADF8)	0	0	3	3	3	3	3	3	3	3	3	3	3	3	0	0	0	0	36	
Б-10	ГОСТ 23166-2024	БП ОСП 2860 х2100 П	2900 х2140	Ледяной серый (KADF8)	0	0	0	0	0	0	0	0	0	0	0	0	0	0	0	0	2	0	2	
Б-11	ГОСТ 23166-2024	БП ОСП 2730 х2100 Л	2750 х2140	Ледяной серый (KADF8)	0	0	0	0	0	0	0	0	0	0	0	0	0	0	0	0	3	0	3	
Холодные балконные двери																							
Б-12	ГОСТ 21519-2022	ДАВ О ОП 2480х2100 Ф ПР	2500х2140	Ледяной серый (KADF8)	0	1	2	2	2	2	2	2	2	2	2	2	2	2	2	0	0	0	27	

Б-1, Б-2

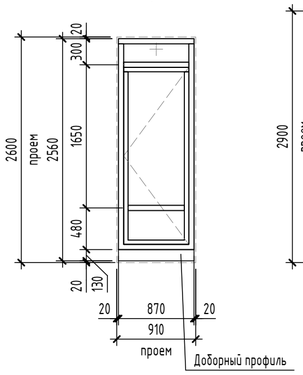

Б-3

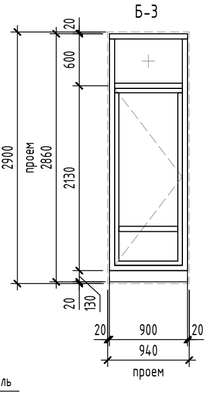

Б-4

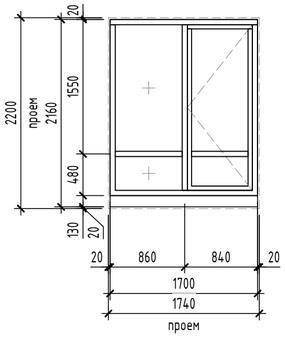

Б-5

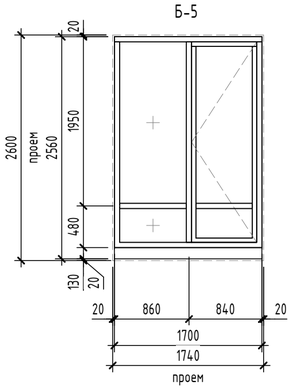

Б-8

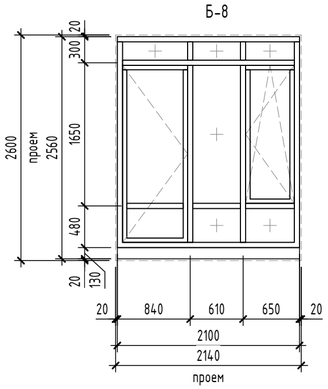

Б-9

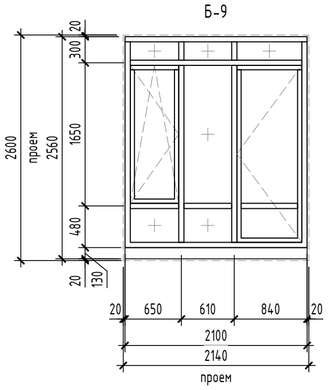

Б-10, Б-11

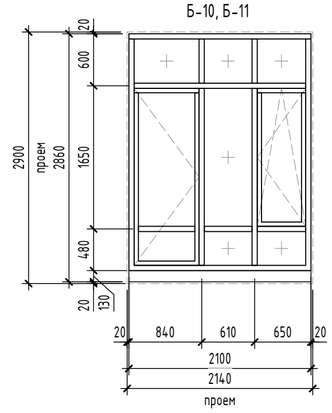

Б-12

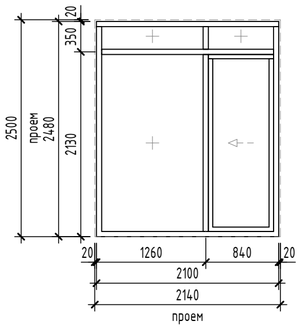

Неостекленная глухая панель

Б-6.1

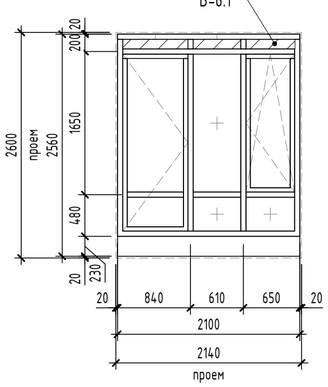

Неостекленная глухая панель

Б-7.1

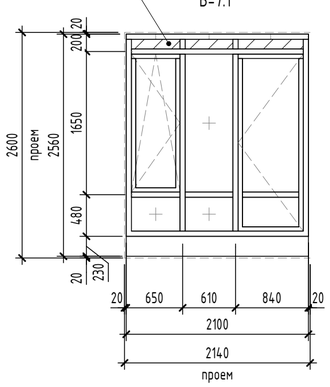

Согласовано

Согласовано

Взам. инв. №

Подп. и дата

Инв. № подл.

						10101-ИДК23/86-АР/23-72.107-АР2
6	-	Зам.	04-26		08.26	"Комплексная застройка территории, расположенной в границах улиц: Тобольский тракт-Обход города Тюмени (мкр. Губернаторский)" Второй этап
Изм.	Кол.уч.	Лист	№док.	Подп.	Дата	
Разработал		Тимерханова			04.25	Многоэтажный жилой дом ГП-72.107
Проверил		Серебряков			04.25	
ГАП		Барышов			04.25	
ГИП		Аверин			04.25	
Н.контр		Рябиков			04.25	

Стадия	Лист	Листов
Р	16	

Спецификация элементов заполнения балконных проемов

DEVISION
Архитектура и брендинг

Формат А2А

Спецификация заполнения дверных проемов

Ном. поз.	Обозначение	Наименование	Размеры проема hxb (мм)	Количество на этаже																	Итого	Примечание
				ТЭ	1 эт	2 эт	3 эт	4 эт	5 эт	6 эт	7 эт	8 эт	9 эт	10 эт	11 эт	12 эт	13 эт	14 эт	15 эт	16 эт	Кровля		
1Л	ГОСТ 31173-2016	ДСВб Оп 2180х760 Прг Вн Л	2120х800	10	0	0	0	0	0	0	0	0	0	0	0	0	0	0	0	0	0	10	Оборудованная замком
1	ГОСТ 31173-2016	ДСВб Оп 2180х760 Прг Вн Пр	2120х800	54	0	0	0	0	0	0	0	0	0	0	0	0	0	0	0	0	0	54	Оборудованная замком
2	ГОСТ 31173-2016	ДСВб Оп 2180х760 Прг Н О Пр	2200х800	0	1	0	0	0	0	0	0	0	0	0	0	0	0	0	0	0	0	1	Оборудованная замком
3	ГОСТ Р 57327-2016	ДПСО 02 2180х1360 Пр EIS-60	2200х1400	0	0	1	1	1	1	1	1	1	1	1	1	1	1	1	1	1	0	15	Оборудованная доводчиком
4Л	ГОСТ 31173-2016	ДСВх Оп 2180х960 Прг Н Псп Л	2200х1000	0	1	5	5	5	5	0	0	0	0	0	0	0	0	0	0	0	0	25	Утепленная, уплотненная в притворах, оборудованная замком
4	ГОСТ 31173-2016	ДСВх Оп 2180х960 Прг Н Псп Пр	2200х1000	0	2	4	4	4	4	0	0	0	0	0	0	0	0	0	0	0	0	18	Утепленная, уплотненная в притворах, оборудованная замком
5Л	ГОСТ 31173-2016	ДСВб Оп 2080х1060 Прг Вн Л	2100х1100	0	0	0	0	0	0	0	0	0	0	0	0	0	0	0	0	0	1	1	Оборудованная замком
6Л	ГОСТ 23747-2015	ДАВ О ОП 2930х1060 Ф П Р Л	2950х1100	0	1	0	0	0	0	0	0	0	0	0	0	0	0	0	0	0	0	1	Оборудованная доводчиком
7	ГОСТ 23747-2015	ДАН О Дб 2930х1700 Ф П Р Пр	2950х1740	0	1	0	0	0	0	0	0	0	0	0	0	0	0	0	0	0	0	1	Уплотненная в притворах, оборудованная доводчиком, теплого профиля
8	ГОСТ Р 57327-2016	ДПС 01 2080х960 Пр EI-30	2100х1000	3	0	0	0	0	0	0	0	0	0	0	0	0	0	0	0	0	0	3	Оборудованная замком
9Л	ГОСТ 57327-2016	ДПС 01 2080х960 Л EI-60	2100х1000	4	0	0	0	0	0	0	0	0	0	0	0	0	0	0	0	0	0	4	Оборудованная доводчиком
9	ГОСТ 57327-2016	ДПС 01 2080х960 Пр EI-60	2100х1000	3	0	0	0	0	0	0	0	0	0	0	0	0	0	0	0	0	0	3	Оборудованная доводчиком
10	ГОСТ 57327-2016	ДПСО 01 2180х1160 Пр EIS-30	2200х1200	0	1	0	0	0	0	0	0	0	0	0	0	0	0	0	0	0	0	1	Оборудованная доводчиком
11Л	ГОСТ 57327-2016	ДПС 01 2180х960 Л EI-30	2200х1000	0	0	0	0	0	0	4	4	4	4	4	4	4	4	3	2	2	0	48	Утепленная, уплотненная в притворах, оборудованная замком
11	ГОСТ 57327-2016	ДПС 01 2180х960 Пр EI-30	2200х1000	0	0	0	0	0	0	5	5	5	5	5	5	5	5	4	2	2	0	50	Утепленная, уплотненная в притворах, оборудованная замком
12	ГОСТ 57327-2016	ДПСО 01 2180х1060 Пр EIS-60	2200х1100	2	0	1	1	1	1	1	1	1	1	1	1	1	1	1	1	1	0	17	Оборудованная доводчиком
13	ГОСТ 57327-2016	ДПС 01 2080х960 Пр EI-30	2100х1000	0	0	0	0	0	0	0	0	0	0	0	0	0	0	0	0	0	1	1	Утепленная, уплотненная в притворах, оборудованная замком
14	Индивидуальная	ЛПМ 800х800 EI-60	900х900	0	0	0	0	0	0	0	0	0	0	0	0	0	0	0	0	0	1	1	Люк наружный кровельный противопожарный

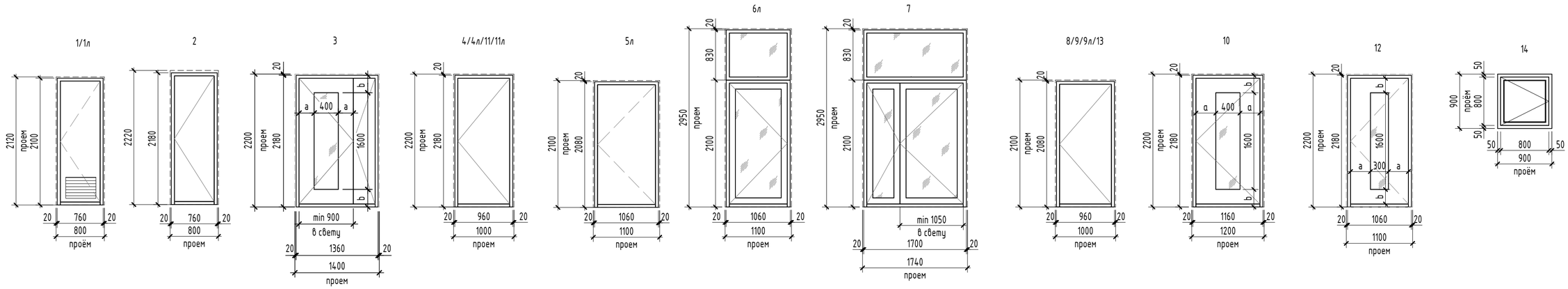

Примечание:
1. Общие указания см. на листе 1.
2. Смотри маркировку дверей на поэтажных планах, листы – 2-11,
3. Эскизы дверей выполнены с наружной стороны.
4. В спецификации указаны габаритные размеры дверей, без учета монтажного зазора, 20 мм по периметру. Габариты проемов для дверей см. альбом АС. При изготовлении и монтаже изделий уточнить размеры проемов по месту, после окончания кладочных работ.
5. Высота порогов не должна превышать 14 мм.
6. Для двухстворчатых дверей ширина большей створки должна быть не менее 900 мм в свету.
7. Декор внутренних дверей в МОП, выполнить в соответствии с отдельным дизайн-проектом.
8. Входные двери в квартиры оборудовать двумя замками не ниже IV класса по ГОСТ 5089.
9. Противопожарные двери должны быть сертифицированы, с уплотнителями в притворах. Все противопожарные двери оснастить доводчиками.
10. Наружные двери выполнить в теплом профиле с заполнением двухкамерным стеклопакетом.
11. Наружное стекло дверей выполнить закаленным с ударобезопасной пленкой кл. А3.1.
12. Двери эвакуационных выходов не должны иметь запоров, препятствующих их открыванию изнутри.
13. Двустворчатые двери укомплектовать доводчиками с учетом п. 4.2.24 СП 1.13130-2020 – обе створки оборудовать доводчиками с координацией последовательного закрывания.
14. Доводчики устанавливаемые на двери должны закрываться с усилием 19,5Нм, обеспечивающие задержку автоматического закрывания дверей не менее 5 секунд.
15. При остеклении полотен противопожарных дверей более чем на 25 % указывать показатель с индексом W.

						10101-ИДК23/86-АР/23-72.107-АР2			
						"Комплексная застройка территории, расположенной в границах улиц: Тобольский тракт-Обход города Тюмени (мкр. Губернаторский)" Второй этап			
3	-	Зам.	04-26		01.26				
Изм.	Кол.уч.	Лист	№док.	Подп.	Дата				
Разработал		Румянцева			04.25	Многоэтажный жилой дом ГП-72.107	Стадия	Лист	Листов
Проверил		Серебряков			04.25		Р	17	
ГАП		Барышов			04.25	Спецификация элементов заполнения дверных проемов. Схемы габаритных размеров дверных проемов	DEVISION Архитектура и брендинг		
ГИП		Аверин			04.25				
Н.контр		Рябиков			04.25				

Согласовано

Согласовано

Взам. инв. №

Подп. и дата

Инв. № подл.

Формат А2А

Ведомость отделки стен помещений 1-го этажа

Наименование отделки	Площадь	Примечание
Квартира		
Жилая комната		
Улучшенная штукатурка гипсовыми смесями, шпаклевка	241,45	
Зимний сад		
Цементно-песчаная штукатурка, шпаклевка	26,31	
Коридор		
Улучшенная штукатурка гипсовыми смесями, шпаклевка	25,46	
Кухня-ниша		
Улучшенная штукатурка гипсовыми смесями, шпаклевка	44,03	
Кухня-столовая		
Улучшенная штукатурка гипсовыми смесями, шпаклевка	67,22	
Постирочная		
Улучшенная штукатурка гипсовыми смесями, шпаклевка	25,73	
Прихожая		
Улучшенная штукатурка гипсовыми смесями, шпаклевка	88,37	
С/У		
Улучшенная штукатурка цементно-песчаным раствором	97,40	
МОП		
Выход из подземного этажа		
Цементно-песчаная штукатурка, шпаклевка	28,48	Согласно дизайн поекту МОП
Колясочная		
Улучшенная штукатурка гипсовыми смесями, шпатлевка, окраска водно-дисперсионной акриловой краской / штукатурка цементно-песчаным раствором, облицовка керамогранитом	57,77	Согласно дизайн поекту МОП
Коридор		
Улучшенная штукатурка гипсовыми смесями, шпатлевка, окраска водно-дисперсионной акриловой краской / штукатурка цементно-песчаным раствором, облицовка керамогранитом	247,91	Согласно дизайн поекту МОП
Лестничная клетка		
Улучшенная штукатурка гипсовыми смесями, шпатлевка, окраска водно-дисперсионной акриловой краской / штукатурка цементно-песчаным раствором, облицовка керамогранитом	125,95	Согласно дизайн поекту МОП
ПУИ		
Штукатурка цементно-песчаным раствором, облицовка керамогранитом	28,41	Согласно дизайн поекту МОП
Тамбур		
Улучшенная штукатурка гипсовыми смесями, шпатлевка, окраска водно-дисперсионной акриловой краской / штукатурка цементно-песчаным раствором, облицовка керамогранитом	101,92	Согласно дизайн поекту МОП
Холл		
Улучшенная штукатурка гипсовыми смесями, шпатлевка, окраска водно-дисперсионной акриловой краской / штукатурка цементно-песчаным раствором, облицовка керамогранитом	47,91	Согласно дизайн поекту МОП

Ведомость отделки стен помещений подземного этажа

Наименование отделки	Площадь	Примечание
МОП		
Выход из подземного этажа		
Цементно-песчаная штукатурка, шпаклевка	94,90	
Коридор		
Улучшенная штукатурка гипсовыми смесями, шпатлевка, окраска водно-дисперсионной акриловой краской / штукатурка цементно-песчаным раствором, облицовка керамогранитом	522,17	
Тамбур-шлюз		
Улучшенная штукатурка гипсовыми смесями, шпатлевка, окраска водно-дисперсионной акриловой краской / штукатурка цементно-песчаным раствором, облицовка керамогранитом	43,40	
Техническое помещение		
Помещение СС		
Цементно-песчаная штукатурка, шпатлевка, окраска водно-дисперсионной акриловой краской	55,52	
Электрощитовая		
Цементно-песчаная штукатурка, шпатлевка, окраска водно-дисперсионной акриловой краской	50,26	

Ведомость отделки стен помещений 2-16-го этажей

Наименование отделки	Площадь	Примечание
Квартира		
Балкон		
Цементно-песчаная штукатурка, шпаклевка	147,93	
Гардероб		
Улучшенная штукатурка гипсовыми смесями, шпаклевка	649,96	
Гостиная		
Улучшенная штукатурка гипсовыми смесями, шпаклевка	66,74	
Жилая комната		
Улучшенная штукатурка гипсовыми смесями, шпаклевка	7746,81	
Зимний сад		
Цементно-песчаная штукатурка, шпаклевка	410,39	
Коридор		
Улучшенная штукатурка гипсовыми смесями, шпаклевка	939,05	
Кухня		
Улучшенная штукатурка гипсовыми смесями, шпаклевка	307,96	
Кухня-ниша		
Улучшенная штукатурка гипсовыми смесями, шпаклевка	167,31	
Кухня-столовая		
Улучшенная штукатурка гипсовыми смесями, шпаклевка	4379,60	
Лоджия		
Цементно-песчаная штукатурка, шпаклевка	325,84	
Постирочная		
Улучшенная штукатурка гипсовыми смесями, шпаклевка	107,81	
Прихожая		
Улучшенная штукатурка гипсовыми смесями, шпаклевка	2444,17	
С/У		
Улучшенная штукатурка цементно-песчаным раствором	3355,16	
Уборная		
Улучшенная штукатурка цементно-песчаным раствором	1353,82	
МОП		
Улучшенная штукатурка гипсовыми смесями, шпатлевка, окраска водно-дисперсионной акриловой краской / штукатурка цементно-песчаным раствором, облицовка керамогранитом	17,94	
Коридор		
Улучшенная штукатурка гипсовыми смесями, шпатлевка, окраска водно-дисперсионной акриловой краской / штукатурка цементно-песчаным раствором, облицовка керамогранитом	135,27	
Лестничная клетка		
Улучшенная штукатурка гипсовыми смесями, шпатлевка, окраска водно-дисперсионной акриловой краской / штукатурка цементно-песчаным раствором, облицовка керамогранитом	803,22	
Лифтовой холл		
Улучшенная штукатурка гипсовыми смесями, шпатлевка, окраска водно-дисперсионной акриловой краской / штукатурка цементно-песчаным раствором, облицовка керамогранитом	871,25	
Межквартирный коридор		
Улучшенная штукатурка гипсовыми смесями, шпатлевка, окраска водно-дисперсионной акриловой краской / штукатурка цементно-песчаным раствором, облицовка керамогранитом	2534,58	
Техническое помещение		
Улучшенная штукатурка гипсовыми смесями, шпатлевка, окраска водно-дисперсионной акриловой краской / штукатурка цементно-песчаным раствором, облицовка керамогранитом	57,44	

1. Чистовые материалы, для внутренней отделки помещений должны быть нетоксичны, устойчивые к проведению уборки влажным способом и обработки дезинфицирующими средствами.
2. Класс пожарной опасности материалов стен и потолков, для зданий более 9 этажей, но не более 17 этажей:
- вестибюли, лестничные клетки, лифтовые холлы – КМ1 (Г1, В1, Д2, Т2)
- общие коридоры, холлы, фойе – КМ2 (Г1, В2, Д2, Т2)
3. Класс пожарной опасности материалов стен и потолков, для зданий более 17 этажей:
- вестибюли, лестничные клетки, лифтовые холлы – КМ0 (НГ)
- общие коридоры, холлы, фойе – КМ1 (Г1, В1, Д2, Т2)
4. Наличие сертификатов пожарной безопасности на применяемые отделочные материалы обязательно.
5. В процессе производства отделочных работ в здании выполнить герметизацию швов и стыков конструкций стен, мест ввода и прохождения электропроводки, санитарнотехнических и других коммуникаций через перекрытия, стены, и другие ограждения, мест стыковки вентиляционных блоков, во избежание проникновения, обитания, размножения и расселения синантропных членистоногих организмов.
6. В МОПах, нежилых помещениях чистовая отделка потолков и стен выполняется по индивидуальному дизайн-проекту.
7. Применение отделочных материалов, используемых на путях эвакуации (тамбуры, вестибюль, коридоры, лестничные клетки), допускается (согласно Федеральному закону №123-ФЗ) класса пожарной опасности не выше, чем:
- для стен – со свойствами материалов не ниже Г1-В2-Д2-Т2.
8. Наличие сертификатов пожарной безопасности на применяемые отделочные материалы обязательно.
9. В процессе производства отделочных работ в здании выполнить герметизацию швов и стыков конструкций стен, мест ввода и прохождения электропроводки, санитарнотехнических и других коммуникаций через перекрытия, стены, и другие ограждения, мест стыковки вентиляционных блоков, во избежание проникновения, обитания, размножения и расселения синантропных членистоногих организмов.
10. Перепады глубины поверхностей стен, перегородок и пилонов в пределах 5-10 мм подлежат выравниванию штукатурным слоем для обеспечения единой плоскости.

Согласовано

Согласовано

Взам. инв. №

Подп. и дата

Инв. № подл.

Изм.	Кол.уч.	Лист	№док.	Подп.	Дата
Разработал		Румянцева			04.25
Проверил		Серебряков			04.25
ГАП		Барышов			04.25
ГИП		Аверин			04.25
Н.контр		Рябиков			04.25

10101-ИДК23/86-АР/23-72.107-АР2

"Комплексная застройка территории, расположенной в границах улиц: Тобольский тракт-Обход города Тюмени (мкр. Губернаторский)"
Второй этап

Многоэтажный жилой дом ГП-72.107

Стадия	Лист	Листов
Р	18	

Ведомость отделки стен помещений

DEVISION
Архитектура и брендинг

Формат А2А

Ведомость отделки потолков жилого дома

Наименование помещения	Вид отделки потолка	Площадь, м2
ОБЩАЯ ПЛОЩАДЬ КВАРТИР		
Балкон	Без отделки	324,42
Зимний сад	Без отделки	96,72
Лоджия	Без отделки	75,94
Терраса	Без отделки	24,07
Гардероб	Очистка, отбивка наплывов, затирка швов	105,89
Гостиная	Очистка, отбивка наплывов, затирка швов	28,97
Жилая комната	Очистка, отбивка наплывов, затирка швов	2824,47
Коридор	Очистка, отбивка наплывов, затирка швов	240,44
Кухня	Очистка, отбивка наплывов, затирка швов	151,69
Кухня-ниша	Очистка, отбивка наплывов, затирка швов	75,08
Кухня-столовая	Очистка, отбивка наплывов, затирка швов	1940,53
Постирочная	Очистка, отбивка наплывов, затирка швов	24,59
Прихожая	Очистка, отбивка наплывов, затирка швов	636,66
С/У	Очистка, отбивка наплывов, затирка швов	656,24
Уборная	Очистка, отбивка наплывов, затирка швов	225,32
ОБЩАЯ ПЛОЩАДЬ КОММЕРЦИИ		
Помещение	Очистка, отбивка наплывов, затирка швов	251,06
С/У	Очистка, отбивка наплывов, затирка швов	15,58
Тамбур	Очистка, отбивка наплывов, затирка швов	24,95
ОБЩАЯ ПЛОЩАДЬ МОП		
Выход из подземного этажа	Очистка, отбивка наплывов, затирка швов, шпатлевка, окраска водно-дисперсионной акриловой краской	2,88
Колясочная	Очистка, отбивка наплывов, затирка швов, шпатлевка, окраска водно-дисперсионной акриловой краской	18,80
Коридор	Очистка, отбивка наплывов, затирка швов, шпатлевка, окраска водно-дисперсионной акриловой краской	53,52
Лестничная клетка	Очистка, отбивка наплывов, затирка швов, шпатлевка, окраска водно-дисперсионной акриловой краской	277,30

Ведомость отделки потолков жилого дома

Наименование помещения	Вид отделки потолка	Площадь, м2
Лифтовой холл	Очистка, отбивка наплывов, затирка швов, шпатлевка, окраска водно-дисперсионной акриловой краской	303,16
Межквартирный коридор	Очистка, отбивка наплывов, затирка швов, шпатлевка, окраска водно-дисперсионной акриловой краской	810,43
ПУИ	Очистка, отбивка наплывов, затирка швов, шпатлевка, окраска водно-дисперсионной акриловой краской	2,78
Тамбур	Очистка, отбивка наплывов, затирка швов, шпатлевка, окраска водно-дисперсионной акриловой краской	37,47
Холл	Очистка, отбивка наплывов, затирка швов, шпатлевка, окраска водно-дисперсионной акриловой краской	11,55
ОБЩАЯ ПЛОЩАДЬ МОП ПОДЗЕМНОГО ЭТАЖА		
Выход из подземного этажа	Очистка, отбивка наплывов, затирка швов, шпатлевка, окраска водно-дисперсионной акриловой краской	16,13
Коридор	Очистка, отбивка наплывов, затирка швов, шпатлевка, окраска водно-дисперсионной акриловой краской	137,19
Тамбур-шлюз	Очистка, отбивка наплывов, затирка швов, шпатлевка, окраска водно-дисперсионной акриловой краской	14,83
ОБЩАЯ ПЛОЩАДЬ ПОМЕЩЕНИЙ ПОДЗЕМНОГО ЭТАЖА		
Кладовая	Без отделки	289,26
Проход	Без отделки	88,68
ОБЩАЯ ПЛОЩАДЬ ТЕХНИЧЕСКИХ ПОМЕЩЕНИЙ		
Машинное помещение	Очистка, отбивка наплывов, затирка швов, шпатлевка, окраска водно-дисперсионной акриловой краской	18,60
ОБЩАЯ ПЛОЩАДЬ ТЕХНИЧЕСКИХ ПОМЕЩЕНИЙ ПОДЗЕМНОГО ЭТАЖА		
Вентиляционная шахта	Без отделки	45,97
Помещение СС	Утеплитель, зашивка ГКЛ (2 слоя), шпатлевка, штукатурка, окраска водно-дисперсионной акриловой краской	20,23
Помещение для прокладки инженерных коммуникаций	Утеплитель, зашивка ГКЛ (2 слоя), шпатлевка, штукатурка, окраска водно-дисперсионной акриловой краской	9,60
Электрощитовая	Утеплитель, зашивка ГКЛ (2 слоя), шпатлевка, штукатурка, окраска водно-дисперсионной акриловой краской	25,56

Согласовано

Согласовано

Взам. инв. №

Подп. и дата

Инв. № подл.

Изм.	Кол.уч.	Лист	№док.	Подп.	Дата
Разработал		Румянцева			04.25
Проверил		Серебряков			04.25
ГАП		Барышов			04.25
ГИП		Аверин			04.25
Н.контр		Рябиков			04.25

10101-ИДК23/86-АР/23-72.107-АР2

"Комплексная застройка территории, расположенной в границах улиц: Тобольский тракт-Обход города Тюмени (мкр. Губернаторский)"
Второй этап

Многоэтажный жилой дом ГП-72.107

Стадия	Лист	Листов
Р	19	

Ведомость отделки потолков

DEVISION
Архитектура и брендинг

Формат А3А

Экспликация полов подземного этажа

Тип пола	Наименование помещений	Эскиз	Состав пола	Площадь, м2	Примечание
Ж1	Коридоры, лестничные клетки, лифтовые холлы, помещения СС	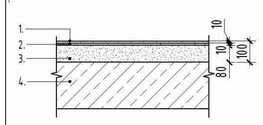	1. Керамогранит с нескользящей поверхностью- 10мм. 2. Клей плиточный - 10мм. 3. Цементно-песчаная стяжка прочностью на сжатие не ниже 15 МПа, армированная фиброволокном - 80мм. 4. Ж/б основание.	186,5	
Ж2	Электрощитовая	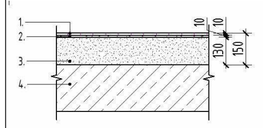	1. Керамогранит - 10 мм; 2. Клей плиточный - 10 мм; 3. Стяжка цем.-песч. р-ра М150 армированная фиброволокном - 130 мм; 4. Ж/б основание.	26,0	
Ж3	Кладовые, проходы к кладовым, помещения для прокладки коммуникаций	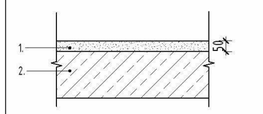	1. Цементно-песчаная стяжка прочностью на сжатие не ниже 15 МПа, армированная фиброволокном - 50мм. 2. Ж/б основание.	376,9	
Ж4	Помещение для прокладки инженерных коммуникаций	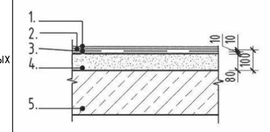	1. Керамогранит с нескользящей поверхностью- 10мм. 2. Клей плиточный - 10мм. 3. Гидроизоляция обмазочная в 2 слоя с заведением на стены 300мм, с гидроизоляционной лентой по периметру. 4. Цементно-песчаная стяжка прочностью на сжатие не ниже 15 МПа, армированная фиброволокном - 80мм. 5. Ж/б основание.	9,9	
Ж14	Межэтажная площадка подвал	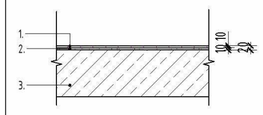	1. Керамогранит с нескользящей поверхностью- 10мм. 2. Клей плиточный - 10мм. 3. Ж/б основание.	2,8	
Ж22	Ступени ЛК	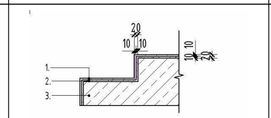	1. Керамогранит с нескользящей поверхностью- 10мм. 2. Клей плиточный - 10мм. 3. Ж/б основание марша лестницы.	9,0	

Экспликация полов 1 этажа

Тип пола	Наименование помещений	Эскиз	Состав пола	Площадь, м2	Примечание
Ж5	Тамбур	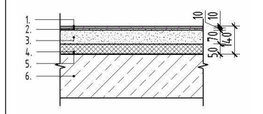	1. Керамогранит с нескользящей поверхностью - 10мм. 2. Клей плиточный - 10мм. 3. Цементно-песчаная стяжка прочностью на сжатие не ниже 20 МПа и прочностью на растяжение при изгибе не ниже 4,5 МПа, армированная фиброволокном - 70мм. 4. Утеплитель: ППС35 - 50мм. 5. Пленка ПЭ 200 мкм - 1 слой. 6. Ж/б основание.	14,7	
Ж6	Колясочная, лифтовой холл, лестничная клетка, выход из подземного этажа, холл, коридор	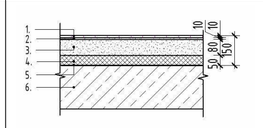	1. Керамогранит с нескользящей поверхностью - 10мм. 2. Клей плиточный - 10мм. 3. Цементно-песчаная стяжка прочностью на сжатие не ниже 20 МПа и прочностью на растяжение при изгибе не ниже 4,5 МПа, армированная фиброволокном - 80мм. 4. Утеплитель: ППС35 - 50мм. 5. Пленка ПЭ 200 мкм - 1 слой. 6. Ж/б основание.	66,9	
Ж7	Коридор	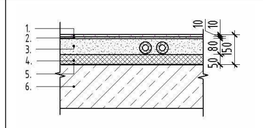	1. Керамогранит с нескользящей поверхностью - 10мм. 2. Клей плиточный - 10мм. 3. Цементно-песчаная стяжка прочностью на сжатие не ниже 20 МПа и прочностью на растяжение при изгибе не ниже 4,5 МПа, армированная фиброволокном - 80мм. 4. Утеплитель: ППС35 - 50мм. 5. Пленка ПЭ 200 мкм - 1 слой. 6. Ж/б основание.	54,8	
Ж8	ПУИ	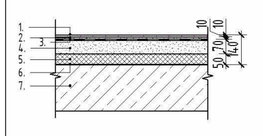	1.Керамогранит- 10мм. 2. Клей плиточный - 10мм. 3. Гидроизоляция обмазочная в 2 слоя с заведение на стены 300мм, с гидроизоляционной лентой по периметру. 4. Цементно-песчаная стяжка прочностью на сжатие не ниже 20 МПа и прочностью на растяжение при изгибе не ниже 4,5 МПа, армированная фиброволокном - 70мм. 5. Утеплитель: ППС35 - 50мм. 6. Пленка ПЭ 200 мкм - 1 слой. 7. Ж/б основание.	2,9	

Экспликация полов 1 этажа

Тип пола	Наименование помещений	Эскиз	Состав пола	Площадь, м2	Примечание
Ж9	Помещения квартир (кроме санузлов)	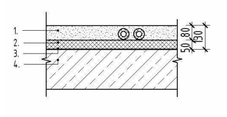	1. Цементно-песчаная стяжка прочностью на сжатие не ниже 20 МПа и прочностью на растяжение при изгибе не ниже 4,5 МПа, армированная фиброволокном - 80мм. 2. Утеплитель: ППС35 - 50мм. 3. Пленка ПЭ 200 мкм - 1 слой. 4. Ж/б основание.	115,6	
Ж10	Сан.узлы квартир	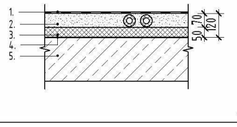	1. Гидроизоляция обмазочная в 2 слоя с заведение на стены 300мм, с гидроизоляционной лентой по периметру. 2. Цементно-песчаная стяжка прочностью на сжатие не ниже 20 МПа и прочностью на растяжение при изгибе не ниже 4,5 МПа, армированная фиброволокном - 70мм. 3. Утеплитель: ППС35 - 50мм. 4. Пленка ПЭ 200 мкм - 1 слой. 5. Ж/б основание.	18,2	
Ж11	Санузлы нежилых помещений	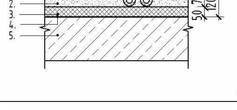	1. Гидроизоляция обмазочная в 2 слоя с заведение на стены 300мм, с гидроизоляционной лентой по периметру. 2. Цементно-песчаная стяжка прочностью на сжатие не ниже 20 МПа и прочностью на растяжение при изгибе не ниже 4,5 МПа, армированная фиброволокном - 70мм. 3. Утеплитель: ППС35 - 50мм. 4. Пленка ПЭ 200 мкм - 1 слой. 5. Ж/б основание.	15,5	
Ж12	Нежилые помещения	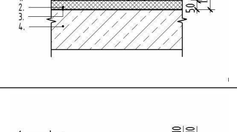	1. Цементно-песчаная стяжка прочностью на сжатие не ниже 20 МПа и прочностью на растяжение при изгибе не ниже 4,5 МПа, армированная фиброволокном - 80мм. 2. Утеплитель: ППС35 - 50мм. 3. Пленка ПЭ 200 мкм - 1 слой. 4. Ж/б основание.	276,4	
Ж20	Межэтажная площадка	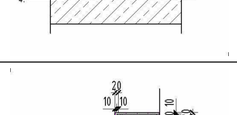	1. Керамогранит с нескользящей поверхностью - 10мм. 2. Клей плиточный - 10мм. 3. Цементно-песчаная стяжка прочностью на сжатие не ниже 15 МПа - 30мм. 4. Ж/б основание.	2,8	
Ж22	Ступени ЛК	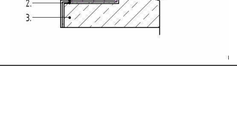	1. Керамогранит с нескользящей поверхностью- 10мм. 2. Клей плиточный - 10мм. 3. Ж/б основание марша лестницы.	9,9	

1. Чистовые материалы, для внутренней отделки помещений должны быть нетоксичны, устойчивые к проведению уборки влажным способом и обработки дезинфицирующими средствами.
2. Чистовая отделка в МОПах выполняется по "Дизайн-проекту" силами Заказчика.
3. Применение отделочных материалов, используемых на путях эвакуации (вестибюли, лестничные клетки, лифтовые холлы), допускается (согласно Федеральному закону №123-ФЗ) класса пожарной опасности не выше, чем КМ1: для полов – со свойствами материалов не ниже Г1-В1-Д2-Т2-РП1.
4. Наличие сертификатов пожарной безопасности на применяемые отделочные материалы обязательно.
5. В процессе производства отделочных работ в здании выполнить герметизацию швов и стыков конструкций полов, мест ввода и прохождения электропроводки, санитарнотехнических и других коммуникаций через перекрытия, стены, и другие ограждения, мест стыковки вентиляционных блоков, во избежание проникновения, обитания, размножения и расселения синантропных членистоногих организмов.

6	-	Зам.	04-26		08.26	10101-ИДК23/86-АР/23-72.107-АР2
5	-	Зам.	04-26		06.26	"Комплексная застройка территории, расположенной в границах улиц: Тобольский тракт-Обход города Тюмени (мкр. Губернаторский)" Второй этап
3	-	Зам.	04-26		01.26	
Изм.	Кол.уч.	Лист	№док.	Подп.	Дата	
Разработал		Филь			04.25	Многоэтажный жилой дом ГП-72.107
Проверил		Плигин			04.25	
ГАП		Барышов			04.25	
ГИП		Аверин			04.25	Экспликация полов (начало)
Н.контр		Рябиков			04.25	

Стадия	Лист	Листов
Р	20	

DEVISION Архитектура и брендинг

Формат А2А

Согласовано

Согласовано

Взам. инв. №

Подп. и дата

Инв. № подл.

Экспликация полов выше 1 этажа

Тип пола	Наименование помещений	Эскиз	Состав пола	Площадь, м2	Примечание
Ж15	Лестничный блок. Площадка. Выход из подвала	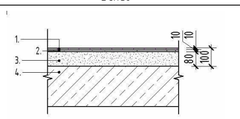	1. Керамогранит с нескользящей поверхностью - 10 мм; 2. Клей плиточный - 10 мм; 3. Стяжка цем.-песч. р-ра М200 армированная фиброволокном - 80 мм; 4. Ж/б основание.	84,0	
Ж16	Лифтовой холл	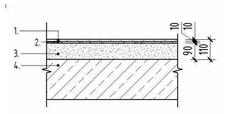	1. Керамогранит - 10 мм; 2. Клей плиточный - 10 мм; 3. Стяжка цем.-песч. р-ра М150 армированная фиброволокном - 90 мм; 4. Ж/б основание.	310,5	
Ж17	Межквартирный коридор Типовой этаж	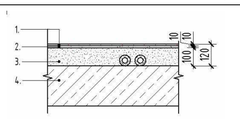	1. Керамогранит - 10 мм; 2. Клей плиточный - 10 мм; 3. Стяжка цем.-песч. р-ра М150 армированная фиброволокном - 100 мм; 4. Ж/б основание.	832,8	
Ж18	Помещения квартир (кроме санузлов)	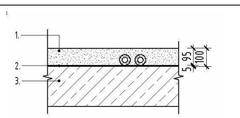	1. Стяжка цем.-песч. р-ра М150 армированная фиброволокном - 95 мм; 2. Шумоизоляция пенотерм НПП ЛЭ - 5 мм; 3. Ж/б основание.	6126,3	
Ж19	Сан.узлы квартир	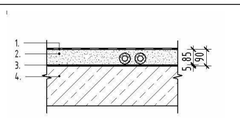	1. Гидроизоляция обмазочная в 2 слоя с заведение на стены 300мм, с гидроизоляционной лентой по периметру. 2. Цементно-песчаная стяжка прочностью на сжатие не ниже 15 МПа, армированная фиброволокном - 85мм. 3. Шумоизоляция Пенотерм НПП ЛЭ - 5мм. 4. Ж/б основание.	935,7	
Ж20	Межэтажная площадка, выход на кровлю	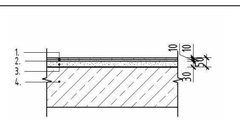	1. Керамогранит с нескользящей поверхностью - 10мм. 2. Клей плиточный - 10мм. 3. Цементно-песчаная стяжка прочностью на сжатие не ниже 15 МПа - 30мм. 4. Ж/б основание.	60,3	
Ж21	Открытые балконы	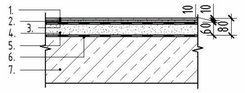	1. Керамогранит с нескользящей поверхностью - 10мм. 2. Клей плиточный усиленный- 10мм. 3. Эластичная обмазочная гидроизоляция с заведением на стены 100мм в 2 слоя. 4. Уклонообразующий слой из цементно-песчаной стяжки прочностью на сжатие не ниже 15 МПа, армированный фиброволокном - от 30мм до 60мм. 5. Рулонная гидроизоляция с заведением на стены 200мм в 2 слоя. 6. Праймер битумный. 7. Ж/б основание.	78,4	
Ж23	Машинное помещение	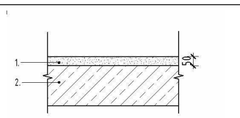	1. Цементно-песчаная стяжка прочностью на сжатие не ниже 15 МПа, армированная фиброволокном - 50мм. 2. Ж/б основание.	18,3	
Ж24	Лоджии	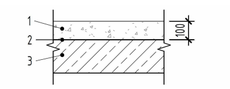	1. Стяжка цементно-песчаная с прочностью на сжатие не ниже 15 МПа, армированная фиброволокном - 100мм. 2.Грунтовка глубокого проникновения для наружных работ 3. Ж/б основание.	412,4	
Ж25	Места размещения наружных блоков кондиционеров на лоджиях	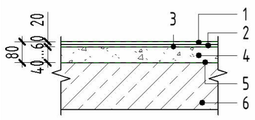	1. Керамогранит с нескользящей поверхностью - 10мм. 2. Клей плиточный цементный морозостойкий - 10мм. 3. Гидроизоляция полимерцементная обмазочная для наружных работ в 2 слоя с заведением на стены на 100 мм. 4. Уклонообразующий слой из полусухой цементно-песчаной стяжки прочностью на сжатие не ниже 15 МПа, армированный фиброволокном - от 40 мм до 60 мм. 5. Грунтовка глубокого проникновения для наружных работ. 6. Ж/б основание.	25,2	
Ж27	Лоджии (над тёплыми помещениями)	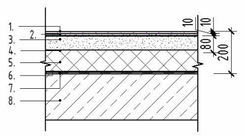	1. Керамогранит с нескользящей поверхностью - 10мм. 2. Клей плиточный усиленный- 10мм. 3. Эластичная обмазочная гидроизоляция с заведением на стены 100мм в 2 слоя. 4. Уклонообразующий слой из цементно-песчаной стяжки прочностью на сжатие не ниже 15 МПа, армированный фиброволокном - от 40мм до 80мм. 5. Утеплитель: ППС35 - 100мм 6. Рулонная гидроизоляция с заведением на стены 200мм в 2 слоя. 7. Праймер битумный 8. Ж/б основание.	8,0	

Экспликация полов выше 1 этажа

Тип пола	Наименование помещений	Эскиз	Состав пола	Площадь, м2	Примечание
Ж22	Ступени ЛК	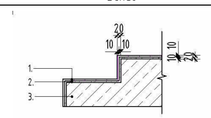	1. Керамогранит с нескользящей поверхностью- 10мм. 2. Клей плиточный - 10мм. 3. Ж/б основание марша лестницы.	11,0	

Согласовано

Согласовано

Взам. инв. №	Подп. и дата	Инв. № подл.

						10101-ИДК23/86-АР/23-72.107-АР2
6	-	Зам.	04-26		08.26	"Комплексная застройка территории, расположенной в границах улиц: Тобольский тракт-Обход города Тюмени (мкр. Губернаторский)" Второй этап
5	-	Зам.	04-26		06.26	
Изм.	Кол.уч.	Лист	№док.	Подп.	Дата	
Разработал		Филь			04.25	Многоэтажный жилой дом ГП-72.107
Проверил		Плигин			04.25	
ГАП		Барышов			04.25	Экспликация полов (окончание)
ГИП		Аверин			04.25	
Н.контр		Рябиков			04.25	

Стадия	Лист	Листов
Р	21	

DEVISION Архитектура и брендинг

Формат А2А

Фасад 1-2. Секция 107.2



Фрагмент 1.
Принципиальная схема распределения декоративных элементов фасада

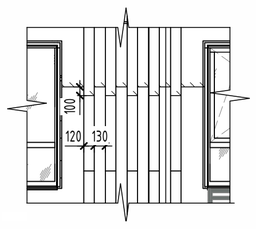

Компоновочная схема:

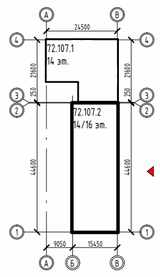

Примечание:
1. За отметку 0.000 принят уровень чистого пола 1-го этажа секции 107.1, что соответствует абсолютной отметке +60,15

						10101-ИДК23/86-АР/23-72.107-АР2
5	-	Зам.	04-26		06.26	
4	-	Зам.	04-26		05.26	"Комплексная застройка территории, расположенной в границах улиц: Тобольский тракт-Обход города Тюмени (мкр. Губернаторский)" Второй этап
1	-	Зам.	57-25		05.25	
Изм.	Кол.уч.	Лист	№док.	Подп.	Дата	
Разработал		Тимерханова			04.25	Многоэтажный жилой дом ГП-72.107
Проверил		Серебряков			04.25	
ГАП		Барышов			04.25	Фасад 1-2. Секция 107.2
ГИП		Аверин			04.25	
Н.контр		Рябиков			04.25	

Стадия	Лист	Листов
Р	22	

DEVISION
Архитектура и брендинг

Согласовано

Взам. инв. №

Подп. и дата

Инв. № подл.

Формат А1К

Фасад 2-1. Секция 107.2

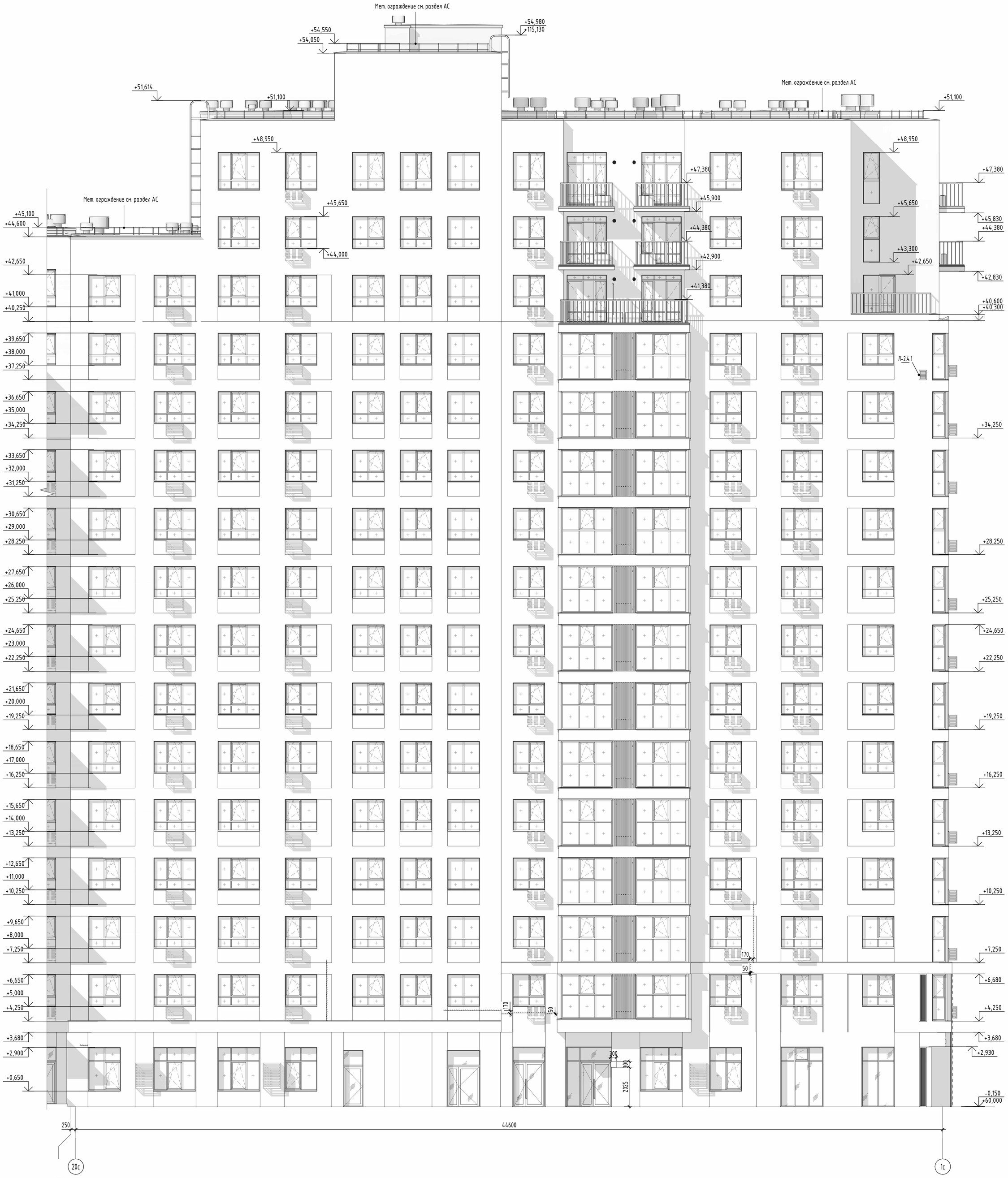

Компоновочная схема:

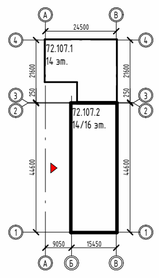

Примечание:
1. За отметку 0.000 принят уровень чистого пола 1-го этажа секции 107.1, что соответствует абсолютной отметке +60,15

5	-	Зам.	04-26		06.26
4	-	Зам.	04-26		05.26
1	-	Зам.	57-25		05.25
Изм.	Кол.уч.	Лист	№док.	Подп.	Дата
Разработал		Тимерханова			04.25
Проверил		Серебряков			04.25
ГАП		Барышов			04.25
ГИП		Аверин			04.25
Н.контр		Рябиков			04.25

10101-ИДК23/86-АР/23-72.107-АР2

"Комплексная застройка территории, расположенной в границах улиц: Тобольский тракт-Обход города Тюмени (мкр. Губернаторский)"
Второй этап

Многоэтажный жилой дом ГП-72.107

Стадия	Лист	Листов
Р	23	

Фасад 2-1. Секция 107.2

DEVISION
Архитектура и брендинг

Согласовано

Взам. инв. №

Подп. и дата

Инв. № подл.

Формат А1К

Фасад Б -В. Секция 107.2

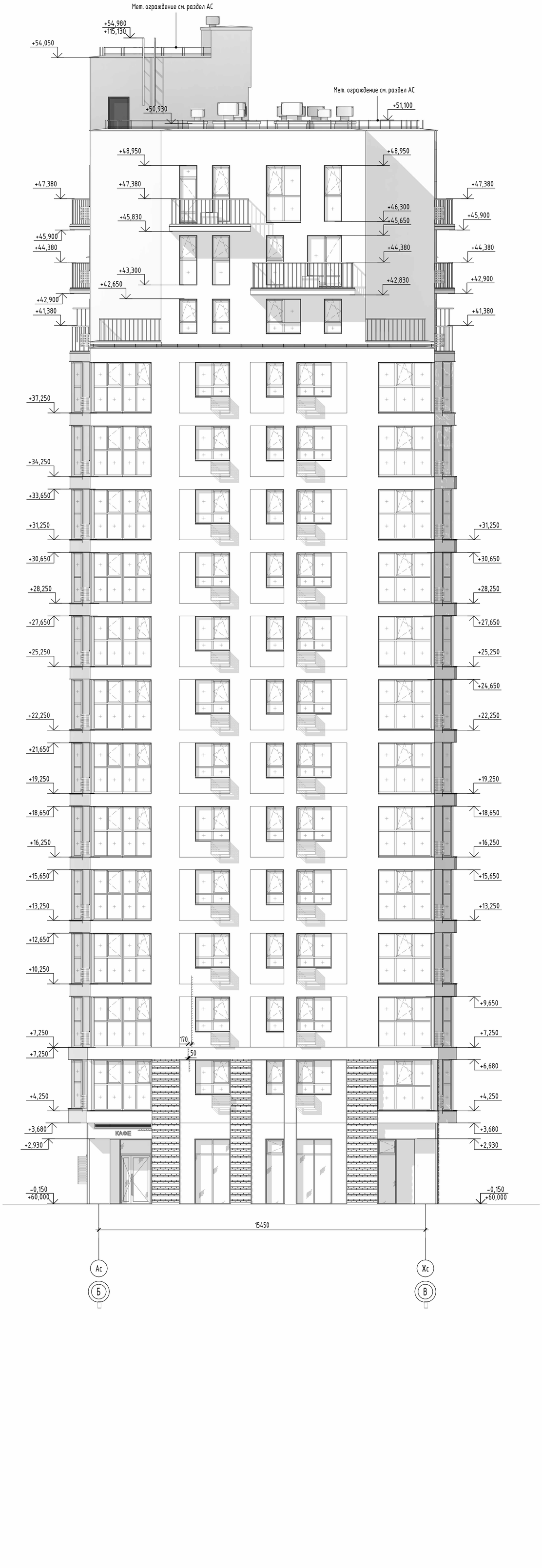

Фасад В-Б. Секция 107.2

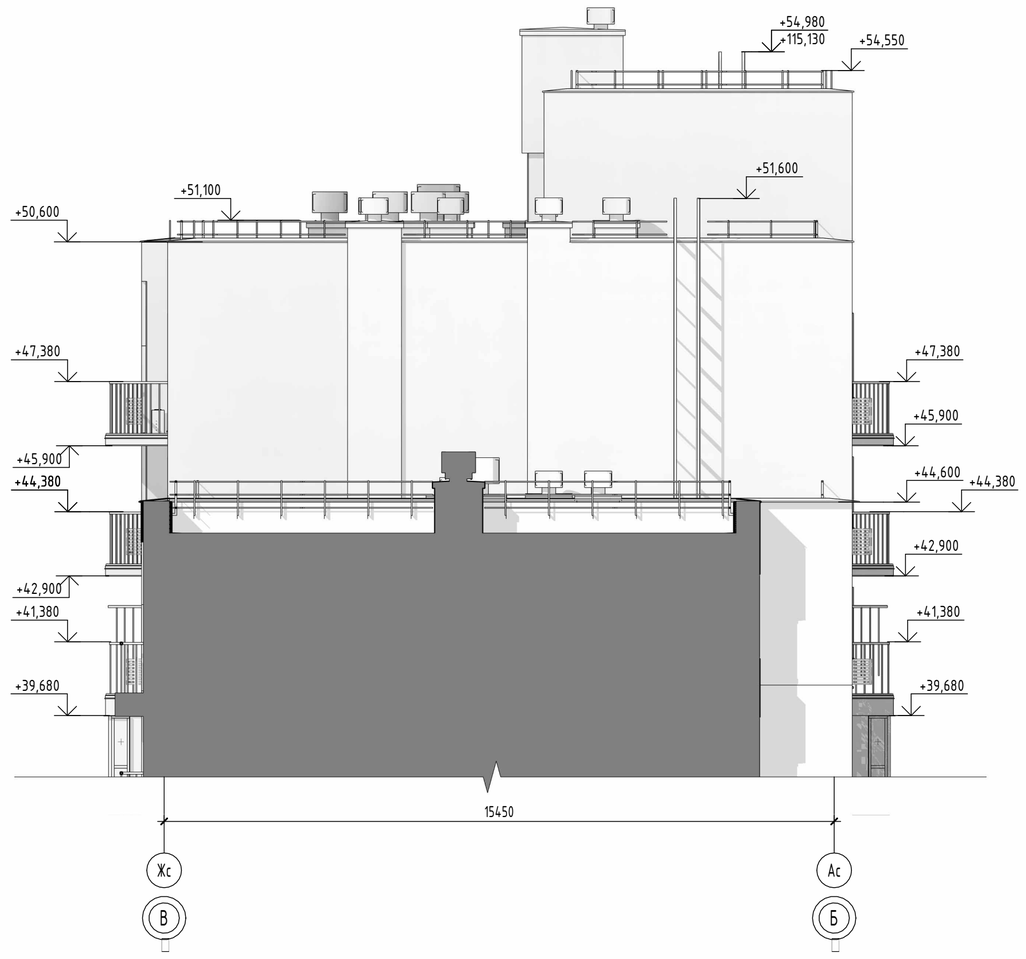

Компоновочная схема:

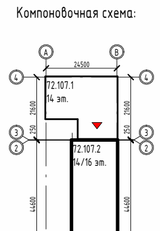

Примечание:
1. За отметку 0.000 принят уровень чистого пола 1-го этажа секции 107.1, что соответствует абсолютной отметке +60,15

						10101-ИДК23/86-АР/23-72.107-АР2
5	-	Зам.	04-26		06.26	
4	-	Зам.	04-26		05.26	"Комплексная застройка территории, расположенной в границах улиц: Тобольский тракт-Обход города Тюмени (мкр. Губернаторский)" Второй этап
1	-	Зам.	57-25		05.25	
Изм.	Кол.уч.	Лист	№док.	Подп.	Дата	
Разработал		Тимерханова			04.25	Многоэтажный жилой дом ГП-72.107
Проверил		Серебряков			04.25	
ГАП		Барышов			04.25	Фасад Б-В. Фасад В-Б. Секция 107.2
ГИП		Аверин			04.25	
Н.контр		Рябиков			04.25	

Стадия	Лист	Листов
Р	24	

DEVISION
Архитектура и брендинг

Согласовано

Взам. инв. №

Подп. и дата

Инв. № подл.

Формат А1К

Спецификация заполнения лючков

Ном. поз.	Обозначение	Наименование	Размер проема	Низ проема от ч.п.	Количество на этаже															Итого	Примечание
					1	2	3	4	5	6	7	8	9	10	11	12	13	14	15	16	
Л-1	Индивидуального изготовления	Люк скрытого исполнения	540x1300h	350	2	2	2	2	2	2	2	2	2	2	2	2	2	2	2	32	
Л-2	Индивидуального изготовления	Люк скрытого исполнения	400x1100h	200	4	0	0	0	3	0	0	0	3	0	0	0	3	0	0	3	16	
Л-3	Индивидуального изготовления	Люк скрытого исполнения	250x1100h	200	1	0	0	0	1	0	0	0	1	0	0	0	1	0	0	1	5	
Л-4.1	Индивидуального изготовления	Люк скрытого исполнения	200x300h	300	1	1	0	0	1	1	0	0	1	1	0	0	1	2	0	0	9	
Л-4.2	Индивидуального изготовления	Люк скрытого исполнения	200x300h	850	0	4	0	0	0	4	0	0	0	4	0	0	0	4	0	4	20	
Л-5	Индивидуального изготовления	Люк скрытого исполнения	200x1100h	200	4	2	0	0	6	2	0	0	6	2	0	0	7	3	0	5	37	
Л-6	Индивидуального изготовления	Люк скрытого исполнения	1200x2100h	200	1	1	1	1	1	1	1	1	1	1	1	1	1	1	1	1	16	
Л-7	Индивидуального изготовления	Люк скрытого исполнения	1100x2100h	200	1	0	0	0	0	0	0	0	0	0	0	0	0	0	0	0	1	
Л-8	Индивидуального изготовления	Люк скрытого исполнения	1300x2100h	200	0	1	1	1	1	1	1	1	1	1	1	1	1	1	1	1	15	
Л-9	Индивидуального изготовления	Люк скрытого исполнения	430x1100h	200	0	0	0	0	1	0	0	0	1	0	0	0	1	1	0	0	4	

Спецификация ревизионных решеток

Ном. поз.	Наименование	Габариты, мм		Количество	Номер колера
		Высота	Длина		
Л-2.4.1	Ревизионные решетки	500	400	2	RAL 9002

Ревизионная решетка

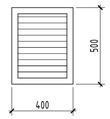

Габаритные размеры дверей

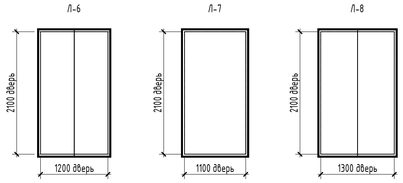

План 1 этажа

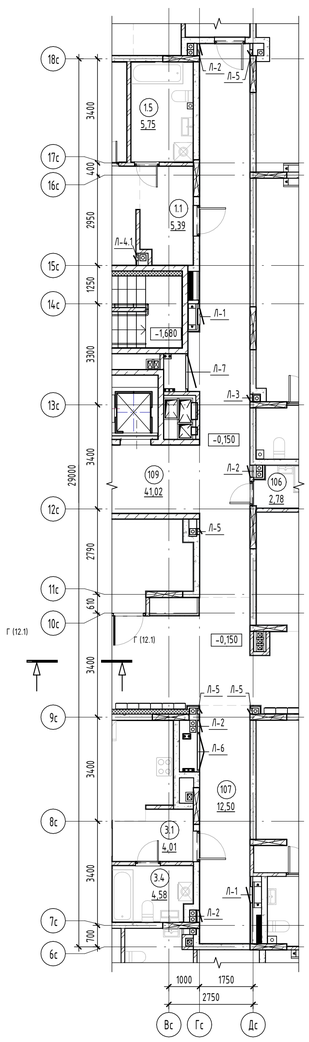

План 2 этажа

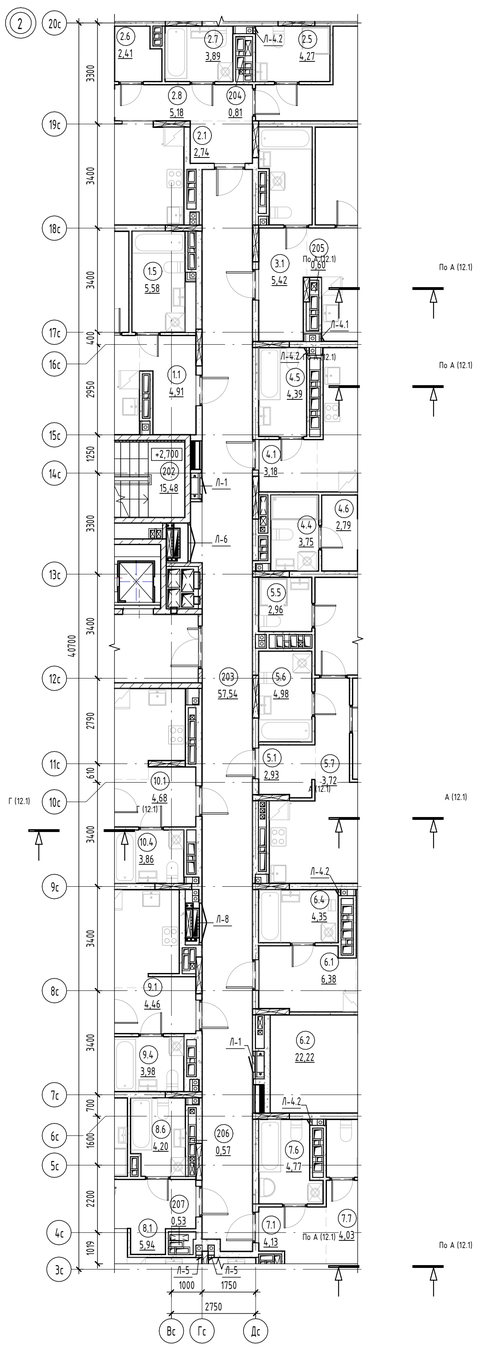

План 5 этажа

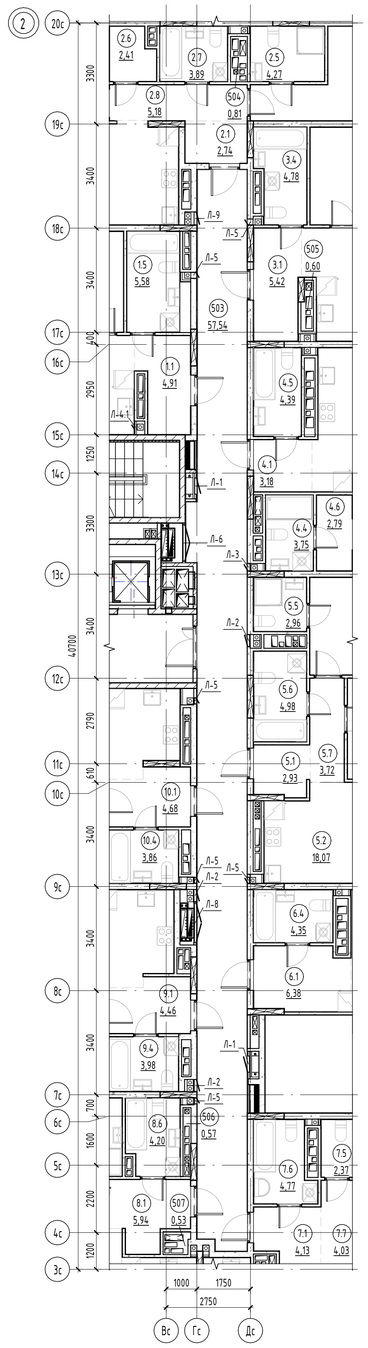

План 16 этажа

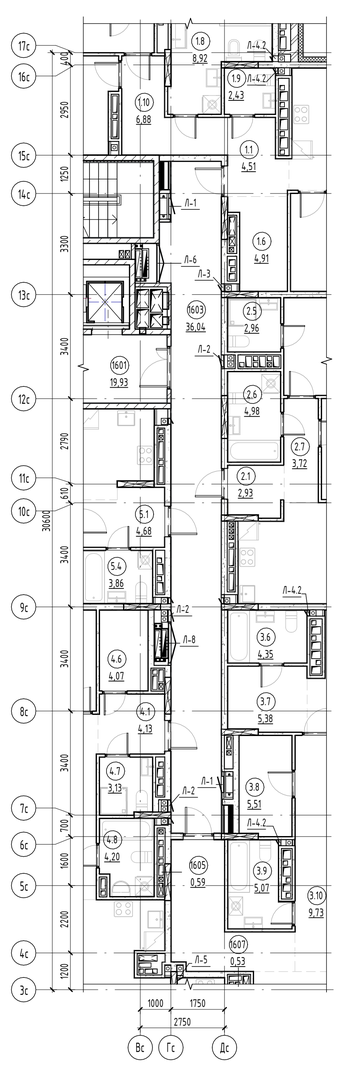

По А (12.1)

По А (12.1)

А (12.1)

По А (12.1)

Согласовано

Согласовано

Взам. инв. №

Подп. и дата

Инв. № подл.

						10101-ИДК23/86-АР/23-72.107-АР2
5	-	Нов.	04-26		06.26	"Комплексная застройка территории, расположенной в границах улиц: Тобольский тракт-Обход города Тюмени (мкр. Губернаторский)" Второй этап
Изм.	Кол.уч.	Лист	№док.	Подп.	Дата	
Разработал		Насыбуллина			08.26	Многоэтажный жилой дом ГП-72.107
Проверил		Серебряков			08.26	
ГАП		Барышов			08.26	План расположения лючков. Спецификация заполнения лючков
ГИП		Залалов			08.26	
Н.контр		Рябиков			08.26	

Стадия	Лист	Листов
Р	25	

DEVISION
Архитектура и брендинг

Формат А1А